DALI COUPLER LS HIGHBAY G2

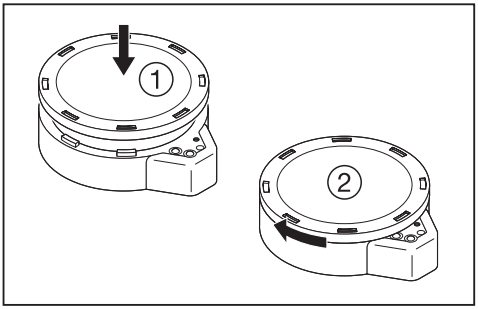

	Measure Area[1)]				
Installation height[2)]	very bright[3)]	bright[4)]	grey[5)]	dark grey[6)]	black[7)]
12 m	3	3	4	5	-
10 m	2	3	4	5	5
8 m	2	3	3	4	5
6 m	1	2	3	4	4
4 m	1	2	3	3	4

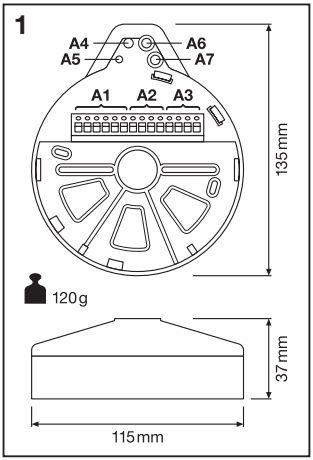

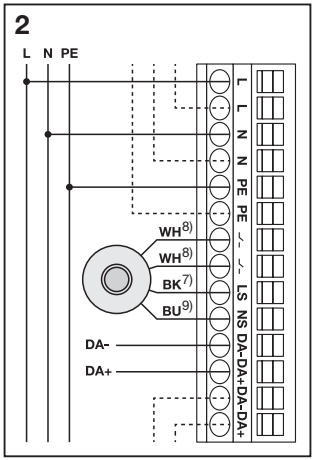

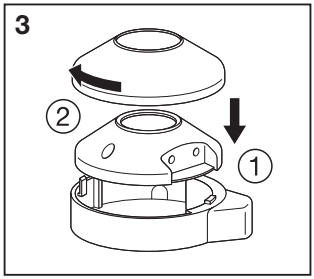

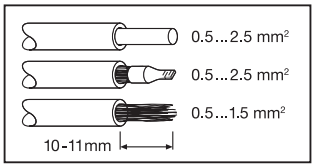

GB Product and Applications Description: The DALI COUPLER LS HIGHBAY G2 is a DALI-2 input device for installation on ceilings or on luminaire modules. The adapter is made for connection of a light and movement detector to a higher level DALI-2-Controller. The device provides 2 DALI input addresses for light and movement. The functions for light and movement can be used independent. Alternatively the integrated lightsensor can be used without installed movement detector, but then the included cover plate must be mounted. The device is powered via the connected DALI-wires. The measurement values of the connected sensor channels are sent from the DALI sensorcoupler as telegrams via the DALI wires to the central DALI Controller. For backward compatibility, the sensor can be switched to the manufacturer-specific OSRAM DALI mode by a software command. Wiring check: When DALI voltage is connected a short press to the SELECT pushbutton (operation only with electrical isolated tools!), the LED will switch on. The next short press on the SELECT pushbutton will switch off the LED. Otherwise the LED will switch off after 30s. Reset to factory default settings: When DALI voltage is connected a long press (>10s) on the SELECT pushbutton (operation only with electrical isolated tools!) the LED will blink for 4s and the sensorcoupler is reset to factory default settings. Commissioning: The SELECT pushbutton (operation only with electrical isolated tools!) can be used for identification of the DALI sensor coupler. For this the commissioning mode of a central DALI Controller has to be activated. The LED can can be influenced for setup with a central DALI-Controller. The kind of the signal (flashing, continous light, …) is dependent on the connected DALI Controller (see operation manual of the DALI Controller). Display and Operating Elements (Fig. 1): A1: Mains voltage connection L, N, PE + throughwiring; A2: Sensor connections; A3: DALI connection + throughwiring; A4: Lightsensor sensitivity adjustment; A5: SELECT-push button A6: Lightsensor; A7: Display LED. Wiring Example (Fig. 2). Installation Instructions: The device may be used for permanent interior installations in dry locations on ceiling or luminaire modules. WARNING: • The device must be mounted and commissioned by an authorised electrician. • The DALI wiring must not be connected to 230V. • The DALI interfaces provide basic insulation against mains. • Operation of the SELECT pushbutton and lightsensor sensitivity only with electrical isolated tools. • The prevailing safety and accident prevention rules must be heeded. • The device must be mounted with HIGHBAY/VISION Sensor or with cover plate. • When planning and installing electrical installations, the relevant guidelines, regulations and specifications of the respective country must be observed. Mounting: General description: The DALI COUPLER LS HIGHBAY G2 is intended for use for ceiling mounting and for luminaire module integration. Sensorconnection/-mounting: The connection of HIGHBAY/VISION sensor happens via the integrated connector terminal. Use of only lightsensor: if no HIGHBAY/VISION sensor is mounted the attached cover plate has to be used (Fig. 3). Adjustment sensitivity of lightsensor: The integrated lightsensor can be adjusted in its sensitivity by a potentimeter for optimized usage of measurement window. Recommended set values: view table. Technical Specifications: Power supply: • The device is powered by the DALI wires. The voltage is based on DALI Standard 62386. • Current consumed from DALI-line 7 mA • Supply of HIGHBAY/VISION sensor 120..277 V 50/60 Hz and throughwiring via connector. Inputs: • Input signal voltage/-current: HIGHBAY/VISION load contact (floating input). Environmental specifications: • Ambient operating temperature: 0...+50 °C; • Storage temperature: -25...+70 °C; • Relative humidity (non-condensing): 5 % to 93 %. Assessories: Connectable Sensors: OSRAM HIGHBAY; OSRAM VISION. Technical support: www.osram.com, +49 (0)89-6213-6000. 1) Measure Area; 2) Installation height; 3) very bright; 4) bright; 5) grey; 6) dark grey; 7) black; 8) white; 9) blue

OSRAM

DALI COUPLER LS HIGHBAY G2

(D) Produkt- und Funktionsbeschreibung: Der DALI COUPLER LS HIGHBAY G2 ist ein DALI-2-Eingabegerät für Deckenaufbau und Montage auf Leuchtenmodule. Der Adapter ist zur Verbindung eines Licht- und Bewegungssensors mit einem übergeordneten DALI-2-Controller gedacht. Das Gerät stellt 2 DALI - Eingangsadressen für Licht und Bewegung zur Verfügung. Die Funktionen für Licht und Bewegung können getrennt verwendet werden. Alternativ kann auch der eingebaute Lichtsensor verwendet werden ohne den Bewegungsmelder zu installieren, dann muß allerdings der beigefügte Blinddeckel angebracht werden. Das Gerät versorgt sich über die angeschlossene DALI – Leitung. Die Messwerte der beiden Sensorkanäle sendet der Sensorkoppler als Telegramme über die DALI – Leitung zum zentralen DALI – Controller. Zur Gewährleistung der Rückwärtskompatibilität, lässt sich der Sensor mittels Softwarekommando in den herstellerspezifischen OSRAM DALI Modus umschalten. Verdrahtungsprüfung: Bei angeschlossener DALI –Spannung und einem kurzen Tastendruck auf die SELECT – Taste (Betätigung nur mit Schutzisoliertem Werkzeug!) leuchtet die LED. Ein weiterer kurzer Tastendruck schaltet die LED wieder aus. Ansonsten geht die LED nach 30s wieder aus. Auslieferzustand herstellen: Bei angeschlossener DALI –Spannung und einem langen Tastendruck >10s auf die SELECT – Taste (Betätigung nur mit schutzisoliertem Werkzeug!) blinkt die LED für 4s und der Sensorkoppler wird in den Auslieferzustand zurückgesetzt. Inbetriebnahme: Die SELECT – Taste (Betätigung nur mit schutzisoliertem Werkzeug!) kann zur Identifikation des DALI Sensorkopplers dienen. Vorraussetzung ist, dass der zentrale DALI Controller in diesen Inbetriebnahmemodus geschalten ist. Die LED kann für die Inbetriebnahme mit einem zentralen DALI-Controller beeinflusst werden. Welches Signal (Blinken, Dauerlicht,…) die LED zeigt ist abhängig vom DALI – Controller (siehe Bedienungsanleitung DALI – Controller). Anzeige- und Bedienelemente (Abb. 1): A1: Netzanschluss L, N ,PE + Durchverdrahtung; A2: Sensoranschlüsse; A3: DALI - Anschlüsse + Durchverdrahtung; A4: Einstellung Empfindlichkeit Lichtsensor; A5: SELECT-Taste; A6: Lichtsensor; A7: Anzeige LED. Anschlussbeispiel (Abb. 2): Installationshinweise: Das Gerät kann für feste Installation in trockenen Innenräumen, zum Deckenaufbau und Montage auf Leuchtenmodule verwendet werden. WARNUNG: • Das Gerät darf nur von einer zugelassenen Elektrofachkraft installiert und in Betrieb genommen werden. • DALI Leitung nicht an 230 V anschliessen. • Die DALI Schnittstellen bieten eine Basisisolierung gegenüber der Netzversorgung. • Bedienung der SELECT-Taste und des Potentiometers nur mit schutzisoliertem Werkzeug. • Die geltenden Sicherheits- und Unfallverhütungsvorschriften sind zu beachten. • Das Gerät muß bei Montage mit HIGHBAY/VISION-Sensor oder Blinddeckel verschlossen werden. • Bei der Planung und Errichtung von elektrischen Anlagen sind die einschlägigen Richtlinien, Vorschriften und Bestimmungen des jeweiligen Landes zu beachten. Montage: Allgemeine Beschreibung: Der DALI COUPLER LS HIGHBAY G2 ist zum Deckenaufbau und für Montage auf Leuchtenmodulen bestimmt. Sensoranschluss/-montage: Der Anschluss des HIGHBAY/VISION-Sensors erfolgt über die integrierte Anschlussklemme. Betrieb nur mit Lichtsensor. Bei Verwendung ohne HIGHBAY/VISION Sensor ist der beigelegte Blinddeckel zu verwenden (Abb. 3). Einstellung Empfindlichkeit Lichtsensor: Die Empfindlichkeit des Lichtsensors lässt sich zur optimalen Nutzung des Messbereichs mit einem Potentiometer justieren. Empfohlene Einstellwerte: siehe Tabelle. Technische Daten: Spannungsversorgung: • Das Gerät wird über die DALI-Leitung versorgt; Die Spannung richtet sich nach der DALI-Norm 62386. • Stromaufnahme aus der DALI-Leitung 7 mA; • Stromversorgung HIGHBAY/VISION-Sensor 120..277 V 50/60 Hz und Durchverdrahtung über Anschlussklemme. Eingänge: • Eingangssignal-Spannung/-Strom: HIGHBAY/VISION Lastkontakt (potentialfreier Kontakt). Umweltbedingungen: • Umgebungstemperatur im Betrieb: 0...+50°C; • Lagertemperatur: -25...+70°C; • Relative Feuchte (nicht kondensierend): 5% bis 93%. Zubehör: • Anschlussbase Sensoren: OSRAM HIGHBAY, OSRAM VISION. Technische Unterstützung: www.osram.com, +49 (0)89-6213-6000. 1) Messfläche; 2) Montagehöhe; 3) sehr hell; 4) hell; 5) grau; 6) dunkelgrau; 7) schwarz; 8) weiß; 9) blau

(F) Description du produit et de ses applications : Le DALI COUPLER LS HIGHBAY G2 est un dispositif d'entrée DALI-2 destiné à être installé au plafond ou sur des modules de luminaires. L'adaptateur est conçu pour le raccordement d'un détecteur de lumière et de mouvement à un contrôleur DALI-2 de niveau supérieur. L'appareil fournit 2 adresses d'entrée DALI pour la lumière et le mouvement. Les fonctions pour la lumière et le mouvement peuvent être utilisées indépendamment. Le capteur de lumière intégré peut ainsi être utilisé sans détecteur de mouvement installé, mais le cache de protection fourni doit alors être monté. L'appareil est alimenté via les câbles DALI raccordés. Les valeurs de mesure des canaux de capteurs raccordés sont envoyées du coupleur de capteurs DALI sous forme de télégrammes au contrôleur central DALI via les câbles DALI. Une commande logicielle permet de régler le capteur sur le mode OSRAM DALI spécifique au fabricant à des fins de rétrocompatibilité. Vérification du câblage : Une fois le dispositif DALI raccordé et sous tension, une courte pression sur le bouton SELECT (veillez à n'utiliser que des outils électriquement isolés !) déclenche l'allumage de la LED. Une nouvelle pression courte sur le bouton SELECT éteint la LED. La LED s'éteindra sinon au bout de 30 s. Réinitialisation par défaut aux réglages d'usine : Une fois le dispositif DALI raccordé et sous tension, une pression longue (> 10 s) sur le bouton SELECT (veillez à n'utiliser que des outils électriquement isolés !) déclenche un clignotement de la LED durant 4 s et une réinitialisation du coupleur de capteurs aux réglages d'usine. Mise en service : Le bouton-poussoir SELECT (veillez à n'utiliser que des outils électriquement isolés !) peut être utilisé pour l'identification du coupleur de boutons-poussoirs DALI. Pour cela, le mode de mise en service d'un contrôleur central DALI doit être activé. La LED peut être réglée avec un contrôleur DALI central. Le type de signal (clignotant, lumière continue,...) dépend du contrôleur DALI connecté (voir le manuel d'utilisation du contrôleur DALI). Éléments d'affichage et de commande (Fig. 1) : A1 Raccordement électrique L, N, PE + câblage traversant ; A2 Raccordement des capteurs ; A3 Connexion DALI + câblage traversant ; A4 Réglage de la sensibilité du capteur de lumière ; A5 Bouton-poussoir SELECT - A6 Capteur de lumière ; A7 Affichage LED. Exemple de câblage (Fig. 2). Instructions d'installation : L'appareil convient à une installation intérieure permanente dans des endroits secs au plafond ou sur des modules de luminaires. AVERTISSEMENT : • L'appareil doit être monté et mis en service par un électricien agréé. • Le câblage DALI ne doit pas être raccordé à du 230 V. • Les interfaces DALI fournissent une isolation de base de l'alimentation secteur. • L'utilisation du bouton-poussoir SELECT et le réglage de la sensibilité du capteur de lumière ne doivent se faire qu'avec des outils électriquement isolés. • Les règles en vigueur en matière de sécurité et de prévention des accidents doivent être respectées. • L'appareil doit être monté avec un capteur HIGHBAY / VISION ou avec le cache de protection. • Lors de la planification et de la mise en place d'installations électriques, il convient de respecter les directives, réglementations et spécifications en vigueur dans le pays concerné. Montage : Description générale : Le DALI COUPLER LS HIGHBAY G2 est destiné à un montage au plafond ou à une intégration dans des modules de luminaires. Raccordement / montage des capteurs : Le raccordement du capteur HIGHBAY / VISION s'effectue via le bornier intégré. Utilisation du capteur de lumière uniquement : si aucun capteur HIGHBAY / VISION n'est installé, le cache de protection fourni doit être utilisé (Fig. 3). Réglage de la sensibilité du capteur de lumière : La sensibilité du capteur de lumière intégré peut être réglé à l'aide d'un potentiomètre pour une utilisation optimale de la fenêtre de mesure. Valeurs de réglage recommandées : voir tableau. Spécifications techniques : Alimentation : • L'appareil est alimenté via les câbles DALI. La tension est basée sur le standard DALI 62386. • Courant consommé à partir de la ligne DALI 7 mA • Alimentation du capteur HIGHBAY / VISION 120..277 V 50/60 Hz et câblage traversant via le connecteur. Entrées : • Tension/courant du signal d'entrée : contact de charge HIGHBAY / VISION (entrée libre de potentiel). Spécifications environnementales : • Température ambiante de fonctionnement : 0 ... + 50 °C; • Température de stockage : - 25 ... + 70 °C; • Humidité relative (sans condensation) : 5 % à 93 %. Accessoires : Capteurs raccordables : OSRAM HIGHBAY, OSRAM VISION. Assistance technique: www.osram.com, +49 (0)89-6213-6000. 1) Zone de mesure ; 2) Hauteur d'installation ; 3) très lumineux ; 4) lumineux ; 5) gris ; 6) gris foncé ; 7) noir ; 8) blanc ; 9) bleu

(I) Descrizione del prodotto e delle applicazioni: DALI COUPLER LS HIGHBAY G2 è un dispositivo di ingresso DALI-2 per installazione a soffitto o su moduli di illuminazione. L'adattatore è stato progettato per il collegamento di un rilevatore di luce e movimento a un controller DALI-2 di livello superiore. Il dispositivo fornisce 2 indirizzi di ingresso DALI per luce e movimento. Le funzioni per luce e movimento possono essere usate indipendentemente. In alternativa, è possibile utilizzare il sensore luci integrato senza rilevatore di movimento installato, ma in questo caso sarà necessario montare il coperchio di copertura incluso. Il dispositivo è alimentato tramite i cavi DALI collegati. I valori di misurazione dei canali sensori collegati vengono inviati dall'accoppiatore di sensori DALI come telegrammi attraverso i cavi DALI al controller DALI centrale. Per assicurare la retrocompatibilità, il sensore può essere commutato nella modalità OSRAM DALI specifica del produttore tramite un comando software. Verifica del cablaggio: Quando la tensione DALI è collegata, il LED si accenderà una volta premuto brevemente il pulsante SELECT (funziona soltanto con strumenti elettrici isolati!). La successiva pressione breve del pulsante SELECT spegne il LED. Altrimenti il LED si spegnerà dopo 30 secondi. Ripristino delle impostazioni predefinite di fabbrica: Quando la tensione DALI è collegata, premere a lungo (> 10s) sul pulsante SELECT (funziona soltanto con strumenti elettrici isolati!). Il LED lampeggerà per 4 secondi e il sensore verrà ripristinato alle impostazioni predefinite di fabbrica. Avviamento: Il pulsante SELECT (funziona soltanto con strumenti elettrici isolati!) può essere utilizzato per l'identificazione dell'accoppiatore a pulsante DALI. Per questa funzione deve essere attivata la modalità di avviamento di un controller DALI centrale. Il LED può essere influenzato per la configurazione con un controller DALI centrale. Il tipo di segnale (lampeggiante, continuo, ...) dipende dal controller DALI collegato (vedere il manuale operativo del controller DALI). Display ed elementi operativi (Fig. 1): A1 Collegamento della tensione di rete L, N, PE + cablaggio passante; A2 Collegamenti del sensore; A3 Collegamento DALI + cablaggio passante; A4 Regolazione della sensibilità del sensore di luce; A5 Pulsante SELECT – A6 Sensore di luce; A7 LED di indicazione. Esempio di cablaggio (Fig. 2). Istruzioni di installazione: Il dispositivo può essere adoperato per installazioni interne permanenti in luoghi asciutti su soffitti o moduli di apparecchi di illuminazione. AVVERTENZA: • Il dispositivo deve essere montato e messo in servizio da un elettricista autorizzato. • Il cabbaggio DALI non deve essere collegato a 230V. • Le interfacce DALI forniscono un isolamento di base contro la rete elettrica. • Le operazioni del pulsante SELECT e della sensibilità del sensore luci funzionano soltanto con strumenti elettrici isolati. • Le norme di sicurezza e le norme antinfortunistiche applicabili devono essere rispettate. • Il dispositivo deve essere montato con sensore HIGHBAY / VISION o con coperchio di copertura. • Durante la pianificazione e l'installazione di impianti elettrici, è necessario osservare le linee guida, i regolamenti e le specifiche pertinenti del rispettivo paese. Montaggio: Descrizione generale: DALI COUPLER LS HIGHBAY G2 è concepito per il montaggio a soffitto e per l'integrazione di moduli di apparecchi di illuminazione. Collegamento e montaggio del sensore: Il collegamento del sensore HIGHBAY / VISION avviene tramite il terminale del connettore integrato. Utilizzo del solo sensore luminoso: se non è montato alcun sensore HIGHBAY / VISION, è necessario utilizzare il coperchio di copertura (Fig. 3). Regolazione della sensibilità del sensore di luce: La sensibilità del sensore di luce integrato può essere regolata da un potenziometro per un utilizzo ottimizzato della finestra di misurazione. Valori consigliati: vedi tabella. Specifiche tecniche: Alimentazione: • Il dispositivo è alimentato da cavi DALI. La tensione si basa sullo standard DALI 62386. • Corrente assorbita da DALI - linea 7 mA • Alimentazione del sensore HIGHBAY / VISION 120..277 V 50/60 Hz e cablaggio passante tramite connettore. Ingressi: • Tensione / corrente del segnale di ingresso: Contatto di carico HIGHBAY / VISION (ingresso a potenziale libero). Specifiche ambientali: • Temperatura ambientale operativa: 0 ... + 50 °C; • Temperatura di stoccaggio: - 25 ... + 70 °C; • Umidità relativa: (senza condensa): da 5 % a 93 %. Assessori: Sensori collegabili: OSRAM HIGHBAY; OSRAM VISION. Supporto tecnico: www.osram.com, +49 (0)89-6213-6000. 1) Area di misura; 2) Altezza di installazione; 3) molto luminoso; 4) luminoso; 5) grigio; 6) grigio scuro; 7) nero; 8) bianco; 9) blu

(E) Descripción del producto y las aplicaciones: el ACOPLADOR DALI LS HIGHBAY G2 es un dispositivo de entrada DALI-2 para instalación en techos o módulos de luminarias. Este adaptador se ha fabricado para conectar un detector de luz y movimiento a un controlador DALI-2 de nivel superior. El dispositivo proporciona dos direcciones de entrada DALI para luz y movimiento. Las funciones para luz y movimiento se pueden utilizar de forma independiente. El sensor de luz integrado también se puede utilizar sin un detector de movimiento instalado, en cuyo caso se debe montar la placa de cubierta incluida. El dispositivo se alimenta mediante cables DALI conectados. Los valores de medición de los canales de sensor conectados se envían desde el acoplador de sensor DALI en forma de telegramas a través de cables DALI al controlador DALI central. Para mantener la compatibilidad con versiones anteriores, puede conectar el sensor al modo OSRAM DALI específico del fabricante mediante un comando de software. Comprobación del cableado: cuando se conecta la tensión DALI con una pulsación breve del botón SELECT (operación que solo se realiza con herramientas eléctricas aisladas), el LED se enciende. La siguiente pulsación breve del botón SELECT apagará el LED. En caso contrario, el LED se apagará transcurridos 30 segundos. Restablecimiento a los ajustes de fábrica: cuando la tensión DALI se conecta con una pulsación larga (más de 10 segundos) del botón SELECT (operación que solo se realiza con herramientas eléctricas aisladas), el LED parpadeará durante 4 segundos y el acoplador del sensor se restablecerá a los ajustes de fábrica. Puesta en marcha: el botón SELECT (operación que solo se realiza con herramientas eléctricas aisladas) se puede utilizar para identificar el acoplador del botón DALI. Para ello, se debe activar el modo de puesta en marcha de un controlador DALI central. El LED se puede configurar con un controlador DALI central. El tipo de señal (parpadeante, luz continua, etc.) depende del controlador DALI conectado (véase el manual de uso del controlador DALI). Pantalla y elementos operativos (Fig. 1): A1 Conexión a la red eléctrica L, N, PE + instalación pasante; A2 Conexiones a los sensores; A3 Conexión DALI + instalación pasante; A4 Ajuste de la sensibilidad del sensor de luz; A5 Botón SELECT; A6 Sensor de luz; A7 LED de pantalla. Ejemplo de cableado (Fig. 2). Instrucciones de instalación: el dispositivo puede usarse para instalaciones permanentes de interior en ubicaciones secas sobre techos o módulos de luminaria. ADVERTENCIA: • El montaje y la puesta en marcha del dispositivo deben correr a cargo de un electricista autorizado. • Los cables DALI no deben conectarse a 230 V. • Las interfaces DALI ofrecen un aislamiento básico frente a la red eléctrica. • El botón SELECT y la sensibilidad del sensor de luz solo deben manipularse con herramientas eléctricas aisladas. • Deben tenerse en cuenta las normas vigentes de prevención de accidentes y seguridad. • El dispositivo debe montarse con un sensor HIGHBAY/VISION o con una placa de cubierta. • Al planificar y realizar instalaciones eléctricas, se deben seguir las directrices, normativas y especificaciones nacionales pertinentes. Instalación: Descripción general: el ACOPLADOR DALI LS HIGHBAY G2 se ha diseñado para su instalación en techo y para su integración en módulos de luminaria. Conexión y montaje del sensor: la conexión del sensor HIGHBAY/VISION se realiza a través del terminal del conector integrado. Uso únicamente del sensor de luz: si no se monta ningún sensor HIGHBAY/VISION, se debe utilizar la placa de cubierta suministrada (Fig. 3). Sensibilidad de ajuste del sensor de luz: se puede ajustar la sensibilidad del sensor de luz integrado mediante un potenciómetro para un uso optimizado de la ventana de medición. Valores de ajuste recomendados: ver la tabla. Especificaciones técnicas: Alimentación: • El dispositivo se alimenta mediante los cables DALI. La tensión se basa en el estándar DALI 62386. • Corriente consumida desde DALI - Línea 7 mA • Suministro del sensor HIGHBAY/VISION 120..277 V 50/60 Hz e instalación pasante mediante conector. Entradas: • Señal de entrada de tensión/corriente: Contacto de carga HIGHBAY/VISION (entrada flotante) Especificaciones técnicas: • Temperatura ambiente de funcionamiento: 0 ... + 50 °C; • Temperatura de almacenamiento: - 25 ... + 70 °C; • Humedad relativa (sin condensación): del 5 al 93 %. Accesorios: Sensores conectables: OSRAM HIGHBAY; OSRAM VISION. Servicio técnico: www.osram.com, +49 (0)89-6213-6000. 1) Área de medida; 2) Altura de la instalación; 3) muy brillante; 4) brillante; 5) gris; 6) gris oscuro; 7) negro; 8) blanco; 9) azul

OSRAM

DALI COUPLER LS HIGHBAY G2

(P) Descrição do produto e das aplicações: o ACOPLADOR DALI LS HIGHBAY G2 é um dispositivo de entrada DALI-2 para instalação em tetos ou módulos de luminárias. O adaptador foi desenvolvido para a conexão de um detetor de luz e movimento a um Controlador DALI-2 de nível superior. O dispositivo disponibiliza 2 endereços de entrada DALI para luz e movimento. As funções para a luz e o movimento podem ser utilizadas de forma independente. Em alternativa, o sensor de luz integrado pode ser utilizado sem o detetor de movimento instalado, porém, a tampa de cobertura incluída deve ser montada. O dispositivo é alimentado através dos fios DALI ligados. Os valores de medição dos canais do sensor ligados são enviados a partir do acoplador de sensor DALI como telegramas através dos fios DALI para o Controlador DALI central. Para efeitos de compatibilidade com versões anteriores, pode mudar o sensor para o modo OSRAM DALI específico do fabricante mediante comando de software. Verificação da ligação: quando a tensão DALI é ligada com um premir curto do botão SELECT (funcionamento apenas com ferramentas elétricas isoladas!), o LED acende. Efetue outro premir curto do botão SELECT para desligar o LED. Caso contrário, o LED desliga-se após 30 s. Repor as predefinições de fábrica: quando a tensão DALI é ligada com um premir longo (>10 s) do botão SELECT (funcionamento apenas com ferramentas elétricas isoladas!), o LED pisca durante 4 s e o acoplador de sensor é reposto para as predefinições de fábrica. Funcionamento: o botão SELECT (funcionamento apenas com ferramentas elétricas isoladas!) pode ser utilizado para a identificação do acoplador do botão DALI. Para tal, deve ativar o modo de funcionamento de um Controlador DALI central. O LED pode ser influenciado para configuração com um Controlador DALI central. O tipo de sinal (intermitente, luz contínua, etc.) depende do Controlador DALI ligado (consultar manual de funcionamento do Controlador DALI). Elementos do display e de funcionamento (Fig. 1): A1 Ligação da tensão da rede L, N, PE + ligação em série; A2 Ligações do sensor; A3 Ligação DALI + ligação em série; A4 Configuração da sensibilidade do sensor de luz; A5 Botão SELECT Aé Sensor de luz; A7 Display LED. Exemplo de ligação (Fig. 2). Instruções de instalação: o dispositivo pode ser utilizado para instalações interiores permanentes em locais secos em tetos ou módulos de luminárias. AVISO: • O dispositivo deve ser montado e colocado em funcionamento por um eletricista certificado. • A ligação DALI não deve ser ligada a uma fonte de alimentação de 230 V. • As interfaces DALI proporcionam um isolamento básico na rede. • Controle o botão SELECT e a sensibilidade do sensor de luz apenas com ferramentas elétricas isoladas. • Respeite as regras de segurança e prevenção contra acidentes prevalentes. • O dispositivo deve ser montado com o Sensor HIGHBAY/VISION ou com a tampa de cobertura. • Durante o planeamento e a implementação de instalações elétricas, observe as diretrizes, os regulamentos e as especificações relevantes do respetivo país. Montagem: Descrição geral: o ACOPLADOR DALI LS HIGHBAY G2 foi desenvolvido para ser utilizado numa montagem em teto e para a integração em módulos de luminárias. Ligação/Montagem do sensor: a ligação do sensor HIGHBAY/VISION ocorre através do terminal do conetor integrado. Utilização exclusiva do sensor de luz: se não for montado qualquer sensor HIGHBAY/VISION, utilize a tampa de cobertura incluída (Fig. 3). Configuração da sensibilidade do sensor de luz: a sensibilidade do sensor de luz integrado pode ser configurada por um potenciómetro para uma utilização otimizada da janela de medição. Valores de definição recomendados: ver tabela. Especificações técnicas: Alimentação elétrica: • O dispositivo é alimentado pelos fios DALI. A tensão baseia-se na Norma 62386 DALI. • Corrente consumida pela DALI – linha 7 mA • Fornecimento do sensor HIGHBAY/VISION 120 277 V 50/60 Hz e ligação em série através de um conetor. Entradas: • Tensão/corrente do sinal de entrada: contacto de carga HIGHBAY/VISION (entrada flutuante). Especificações ambientais: • Temperatura ambiente em funcionamento: 0... +50 °C; • Temperatura de armazenamento: -25... + 70 °C; • Humidade relativa (sem condensação): 5% a 93%. Acessórios: Sensores conectáveis: OSRAM HIGHBAY; OSRAM VISION. Apoio técnico: www.osram.com, +49 (0)89-6213-6000. 1) Área de medição; 2) Altura de instalação; 3) muito brilhante; 4) brilhante; 5) cinzento; 6) cinzento-escuro; 7) preto; 8) branco; 9) azul

(GR) Περιγραφή προϊόντων και εφαρμογών: Το DALI COUPLER LS HIGHBAY G2 είναι μια συσκευή εισόδου DALI-2 για εγκατάσταση σε οροφές ή μονάδες φωτιστικών. Ο προσαρμογέας είναι σχεδιασμένος για σύνδεση ανιχνευτή φωτός και κίνησης σε Ελεγκτή DALI-2 υψηλότερου επιπέδου. Η συσκευή προσφέρει συσκευές εισόδου 2 DALI για φως και κίνηση. Οι λειτουργίες φωτός και κίνησης μπορούν να χρησιμοποιηθούν ανεξάρτητα. Εναλλακτικά, μπορεί να χρησιμοποιηθεί ο ενσωματωμένος αισθητήρας φωτός χωρίς εγκατάσταση του ανιχνευτή κίνησης. Ωστόσο, σε αυτήν την περίπτωση θα πρέπει να τοποθετηθεί η παρεχόμενη πλακέτα κάλυψης. Η συσκευή τροφοδοτείται με το συνδεδεμένο DALI - καλώδια. Οι τιμές μέτρησης των συνδεδεμένων καναλιών αισθητήρα αποστέλλονται από τον αισθητήρα DALI τηλεγραφικά μέσω των καλωδίων DALI στον κεντρικό Ελεγκτή DALI. Για συμβατότητα με προηγούμενες εκδόσεις, ο αισθητήρας μπορεί να μεταβεί στη συγκεκριμένη για τον κατασκευαστή λειτουργία OSRAM DALI με εντολή λογισμικού. Έλεγχος καλωδίωσης: Όταν συνδέεται η τάση DALI, ένα σύντομο πάτημα του κουμπιού SELECT (λειτουργία μόνο με ηλεκτρικά απομονωμένα εργαλεία!) ενεργοποιεί το LED. Με επόμενο σύντομο πάτημα του κουμπιού SELECT, απενεργοποιείται το LED. Διαφορετικά, το LED απενεργοποιείται μετά από 30 δευτερόλεπτα. Επαναφορά στις προεπιλεγμένες εργοστασιακές ρυθμίσεις: Όταν συνδέεται η τάση DALI, ένα παρατεταμένο πάτημα (>10 δευτ.) του κουμπιού SELECT (λειτουργία μόνο με ηλεκτρικά απομονωμένα εργαλεία!) αναβοσβήνει το LED για 4 δευτερόλεπτα και ο αισθητήρας επαναφέρεται στις εργοστασιακές ρυθμίσεις. Θέση σε λειτουργία: Το κουμπί SELECT (λειτουργία μόνο με ηλεκτρικά απομονωμένα εργαλεία!) μπορεί να χρησιμοποιηθεί για αναγνώριση του συνδέσμου κουμπιού DALI. Για να γίνει αυτό, θα πρέπει να ενεργοποιηθεί η λειτουργία θέσης σε λειτουργία κεντρικού Ελεγκτή DALI. Η ρύθμιση του LED μπορεί να επηρεαστεί από κεντρικό DALI - Ελεγκτή. Το είδος σήματος (φως που αναβοσβήνει, συνεχόμενο φως) εξαρτάται από το συνδεδεμένο DALI - Ελεγκτή (βλ. εγχειρίδιο λειτουργίας του DALI - Ελεγκτή). Στοιχεία εμφάνισης και λειτουργίας (Εικ. 1): A1 Σύνδεση κεντρικής τάσης L, N, PE + διέλευση καλωδίων, A2 Συνδέσεις αισθητήρα, A3 Σύνδεση DALI + διέλευση καλωδίων, A4 Προσαρμογή ευαισθησίας αισθητήρα φωτός, A5 Κουμπί SELECT, Aé Αισθητήρας φωτός, A7 Λυχνία LED Παράδειγμα καλωδίωσης (Εικ. 2). Οδηγίες εγκατάστασης: Η συσκευή μπορεί να χρησιμοποιηθεί για μόνιμες εγκαταστάσεις εσωτερικού χώρου σε στεγνές τοποθεσίες, σε οροφή ή σε μονάδες φωτιστικών. ΠΡΟΕΙΔΟΠΟΙΗΣΗ: • Η συσκευή πρέπει να τοποθετηθεί και να τεθεί σε λειτουργία από εξουσιοδοτημένο ηλεκτρολόγο. • Η καλώδιωση DALI δεν πρέπει να συνδέεται σε 230V. • Οι διεπαφές DALI παρέχουν βασική μόνωση από το ηλεκτρικό ρεύμα. • Η λειτουργία του κουμπιού SELECT και η προσαρμογή ευαισθησίας του αισθητήρα φωτός πρέπει να πραγματοποιούνται μόνο με ηλεκτρικά απομονωμένα εργαλεία. • Πρέπει να τηρούνται οι ισχύοντες κανόνες ασφάλειας και πρόληψης ατυχημάτων. • Η συσκευή πρέπει να τοποθετείται με τον αισθητήρα HIGHBAY / VISION ή με πλακέτα κάλυψης. • Κατά τον σχεδιασμό και την τοποθέτηση ηλεκτρικών εγκαταστάσεων πρέπει να τηρούνται οι σχετικές οδηγίες, κανονισμοί και προδιαγραφές της αντίστοιχης χώρας. Τοποθέτηση: Γενική περιγραφή: Το DALI COUPLER LS HIGHBAY G2 παρέχεται για χρήση σε τοποθέτηση οροφής και για ενσωμάτωση μονάδων φωτιστικών. Σύνδεση/τοποθέτηση αισθητήρα: Η σύνδεση του αισθητήρα HIGHBAY / VISION πραγματοποιείται μέσω του ενσωματωμένου τερματικού σύνδεσης. Χρήση μόνο αισθητήρα φωτός: εάν δεν έχει τοποθετηθεί αισθητήρας HIGHBAY / VISION, θα πρέπει να χρησιμοποιείται η επιευναπτόμενη πλακέτα κάλυψης (Εικ. 3). Προσαρμογή ευαισθησίας αισθητήρα φωτός: Η ευαισθησία του ενσωματωμένου αισθητήρα φωτός μπορεί να προσαρμοστεί για βελτιστοποιημένη χρήση του παραθύρου μετρήσεων. Προτεινόμενες τιμές: βλ. πίνακα. Τεχνικές προδιαγραφές: Τροφοδοσία: • Η συσκευή τροφοδοτείται από τα καλώδια DALI. Η τάση βασίζεται στο Πρότυπο DALI 62386. • Κατανάλωση ρεύματος από DALI - γραμμή 7 mA • Παροχή αισθητήρα HIGHBAY / VISION 120..277 V 50/60 Hz και διέλευση καλωδίων μέσω σύνδεσης. Είσοδοι: • Τάση/ρεύμα σήματος εισόδου: Επαφή φορτίου HIGHBAY / VISION (κυμαινόμενη είσοδος). Περιβαλλοντικές προδιαγραφές:• Θερμοκρασία λειτουργίας περιβάλλοντος: 0 ... + 50°C • Θερμοκρασία αποθήκευσης: - 25 ... + 70°C • Σχετική υγρασία (χωρίς συμπύκνωση): 5% έως 93%. Εξαρτήματα: Συνδεόμενοι αισθητήρες: OSRAM HIGHBAY, OSRAM VISION. Τεχνική υποστήριξη: www.osram.com, +49 (0)89-6213-6000. 1) Περιοχή μέτρησης 2) Ύψος εγκατάστασης 3) πολύ φωτεινό 4) φωτεινό 5) γκρι 6) σκούρο γκρι 7) μαύρο 8) λευκό 9) μπλε

(NL) Beschrijving van product en toepassingen De DALI COUPLER LS HIGHBAY G2 is een DALI-2-invoerapparaat voor installatie op plafonds of op armatuurmodules. De adapter is gemaakt voor het verbinden van een licht- en bewegingsdetector met een overkoepelende DALI-2-controller. Het apparaat biedt 2 DALI-invoeradressen voor licht en beweging. De functies voor licht en beweging kunnen onafhankelijk van elkaar worden gebruikt. De geïntegreerde lichtsensor kan ook worden gebruikt zonder geïnstalleerde bewegingsdetector, maar dan moet de bijgeleverde afdekplaat worden gemonteerd. Het apparaat wordt gevoed via de verbonden DALI-kabels. De meetwaardes van de verbonden sensorkanalen worden als telegram verzonden van de DALI sensorkoppeling, via de DALI-kabels naar de centrale DALI-controller. De sensor kan via een softwarecommando worden omgeschakeld naar de fabrikant-specifieke OSRAM-DALI-modus voor achterwaartse compatibiliteit. Controle van bedrading: Wanneer DALI-spanning wordt aangesloten, wordt na kort drukken op de SELECT-knop (alleen bedienen met elektrisch geïsoleerd gereedschap!) de led ingeschakeld. Daarna wordt met kort drukken op de SELECT-knop de led uitgeschakeld. De led gaat anders uit na 30 seconden. Standaardinstellingen herstellen: Wanneer DALI-spanning wordt aangesloten, gaat de led na lang drukken (>10 seconden) op de SELECT-knop (alleen bedienen met elektrisch geïsoleerd gereedschap!) 4 seconden knipperen en worden de standaardinstellingen van de sensorkoppeling hersteld. Inbedrijfsstelling: De SELECT-knop (alleen bedienen met elektrisch geïsoleerd gereedschap!) kan worden gebruikt voor identificatie van de DALI-drukknopkoppeling. Hiervoor moet de inbedrijfstellingsmodus van een centrale DALI-controller worden geactiveerd. De led kan worden beïnvloed voor configuratie met een centrale DALI-controller. Het soort signaal (knipperen, constant licht, ...) hangt af van de verbonden DALI-controller (zie gebruiksaanwijzing van de DALI-controller). Display en bedieningselementen (afb. 1): A1 Aansluiting netspanning L, N, PE + doorvoerbedrading; A2 Sensoraansluitingen; A3 DALI-aansluiting + doorvoerbedrading; A4 Gevoeligheidsinstellingen lichtsensor; A5 SELECT-knop A6 Lichtsensor; A7 Led-scherm Voorbeeld bedrading (afb. 2). Instructies voor installatie: het apparaat kan worden gebruik voor permanente installatie binnenshuis op droge plekken op het plafond of armatuurmodules. WAARSCHUWING: • De montage en inbedrijfstelling van het apparaat dienen uitgevoerd te worden door een erkende elektricien. • De DALI-bedrading mag niet worden aangesloten op 230 V. • De DALI-interfaces bieden een basisisolatie tegen netaansluiting. • Bedien de SELECT-knop en gevoeligheid van de lichtsensor alleen met elektrisch geïsoleerd gereedschap. • De geldende regels op het gebied van veiligheid en het voorkomen van ongevallen moeten in acht worden genomen. • Het apparaat moet worden gemonteerd met HIGHBAY-/VISION-sensor of met afdekplaat. • Bij het voorbereiden en installeren van elektrische installaties moeten de relevante richtlijnen, voorschriften en specificaties van het betreffende land in acht worden genomen. Montage: Algemene beschrijving: De DALI COUPLER LS HIGHBAY G2 is bedoeld voor gebruik met plafondmontage en voor integratie in armatuurmodules. Sensoraansluiting / -montage: De aansluiting van de HIGHBAY-/VISION-sensor komt tot stand via de geïntegreerde aansluitklem. Bij gebruik van alleen de lichtsensor: als er geen HIGHBAY-/VISION-sensor is gemonteerd, moet de meegeleverde afdekplaat worden gebruikt (afb. 3). Aanpassen van de gevoeligheid van de lichtsensor: De gevoeligheid van de geïntegreerde lichtsensor kan worden aangepast met een potentiometer voor geoptimaliseerd gebruik van meetvenster. Aanbevolen ingestelde waarden: zie tabel. Technische specificaties: Voedingsbron: • Het apparaat wordt gevoed door de DALI-kabels. De spanning is gebaseerd op de DALI-norm 62386. • Stroomverbruik van DALI-line 7 mA • Voeding van HIGHBAY-/VISION-sensor 120..277 V 50/60 Hz en doorvoerbedrading via connector. Ingangen: • Spanning/stroom van ingangssignaal: HIGHBAY-/VISION-contactbelasting (zwevende ingang). Omgevingsspecificaties:• Omgevingstemperatuur tijdens bedrijf: 0 ... + 50 °C; • Opslagtemperatuur: - 25 ... + 70 °C; • Relatieve luchtvochtigheid (niet-condenserend): 5% tot 93% Accessoires: Aansluitbare sensors: OSRAM HIGHBAY; OSRAM VISION. Technische ondersteuning: www.osram.com, +49 (0)89-6213-6000. 1) Meetoppervlak; 2) Hoogte van installatie; 3) zeer helder; 4) helder; 5) grijs 6) donkergrijs 7) zwart; 8) wit; 9) blauw

(S) Beskrivning av produkt och tillämpningar: DALI COUPLER LS HIGHBAY G2 är en DALI-2-inmatningsenhet för montering i innertak eller på armaturmodules. Adaptern är avsedd för anslutning av en ljus- och rörelsedetektor till en överordnad DALI-2-styrenhet. Enheten har två DALI-ingångar för ljus och rörelse. Funktionerna för ljus och rörelse kan användas oberoende av varandra. Den integrerade ljussensorn kan även användas utan någon installerad rörelsedetektor, men då måste den medföljande täckplattan monteras. Enheten strömsätts via de anslutna DALI-kablarna. Mätvärdena för de anslutna sensorkanalerna skickas från DALI-sensorkopplingen som telegram via DALI-kablarna till den centrala DALI-styrenheten. För bakåtkompatibilitet kan sensorn ställas in på det tillverkarspecifika OSRAM DALI-läget med ett programkommando. Kontroll av ledningsdragning: Anslut DALI-spänningen. Tryck snabbt på VÄLJ-knappen (använd endast elektriskt isolerade verktyg!) – LED-lampan ska tändas. Med ytterligare en snabb tryckning på VÄLJ-knappen släcks LED-lampan. I annat fall släcks LED-lampan efter 30 sek. Återställning till fabriksinställningar: Anslut DALI-spänningen. Håll ned VÄLJ-knappen längre än 10 sek. (använd endast elektriskt isolerade verktyg!) – LED-lampan blinkar i 4 sek. och sensorkopplingen återställs till fabriksinställningarna. Idrifttagning: Knappen VÄLJ (använd endast elisolerade verktyg!) kan användas för identifiering av DALI-knappkopplingen. Först måste driftsättningsläget för en central DALI-styrenhet aktiveras. LED-lampan kan ställas in för en central DALI-styrenhetsinstallation. Typen av signal (blinkande, fast sken ...) beror på den anslutna DALI-styrenheten (se bruksanvisningen för DALI-styrenheten). Display och funktionselement (Fig. 1): A1 Nätspänningsanslutning L, N, PE + genomgångskablage; A2 Sensoranslutningar; A3 DALI-anslutning + genomgångskablage; A4 Reglering av känsligheten; A5 VÄLJ-knapp; A6 Ljussensor; A7 Displaylampa. Exempel på kabeldragning (Fig. 2). Installationsanvisningar: Enheten kan användas för fasta inomhusinstallationer på torra platser i innertak eller på armaturmodular. VARNING: • Enheten ska monteras och tas i drift av en behörig elektriker. • DALI-ledningar får inte anslutas till 230 V. • DALI-gränssnitten ger grundläggande isolering mot huvudledningar. • Använd endast VÄLJ-knappen och reglera ljussensorkänsligheten med elektriskt isolerade verktyg. • Gällande säkerhetsföreskrifter och olycksförebyggande föreskrifter ska beaktas. • En HIGHBAY/VISION-sensor eller täckplatta ska monteras tillsammans med enheten. • Vid planering och montering av elektriska installationer ska relevanta riktlinjer, föreskrifter och specifikationer för respektive land följas. Montering: Allmän beskrivning: DALI COUPLER LS HIGHBAY G2 är avsedd att användas för montering i innertak och för integrering av armaturmodular. Sensoranslutning/-montering: Anslutningen av HIGHBAY/VISION-sensorn sker via den inbyggda anslutningskontakten. Vid användning av endast ljussensor: om ingen HIGHBAY/VISION-sensor har monterats ska den medföljande täckplattan användas (Fig. 3). Justeringskänslighet för ljussensor: Den inbyggda ljussensorns känslighet kan justeras med hjälp av en potentiometer för att bättre utnyttja mätfönstret. Rekommenderade börvärden: se tabell. Tekniska specifikationer: Strömförsörjning: • Enheten strömsätts via DALI-ledningarna. Spänningen baseras på DALI-standard 62386. • Strömförbrukning DALI-ledning 7 mA • Matning till HIGHBAY/VISION-sensor 120–277 V, 50/60 Hz och genomgångskablage via anslutning. Ingångar: • Ingångssignalspänning/-ström: HIGHBAY/VISION-belastningskontakt (flytande ingång). Miljöspecifikationer: • Omgivande drifttemperatur: 0– +50 °C; • Förvaringstemperatur: –25– +70 °C; • Relativ luftfuktighet (icke-kondenserande): 5 % till 93 %. Tillbehör: Anslutningsbara sensorer: OSRAM HIGHBAY; OSRAM VISION. Teknisk support: www.osram.com, + 49 (0) 89-6213-6000. 1) Mätområde; 2) Installationshöjd; 3) Mycket ljust; 4) Ljust; 5) Grått; 6) Mörkgrått; 7) Svart; 8) Vitt; 9) Blått

DALI COUPLER LS HIGHBAY G2

(FIN) Beskrivning av produkt och tillämpningar: DALI COUPLER LS HIGHBAY G2 är en DALI-2-inmatningsenhet för montering i innertak eller på armaturmoduler. Adaptern är avsedd för anslutning av en ljus- och rörelsedetektor till en överordnad DALI-2-styrenhet. Enheten har två DALI-ingångar för ljus och rörelse. Funktionerna för ljus och rörelse kan användas oberoende av varandra. Den integrerade ljussensorn kan även användas utan någon installerad rörelsedetektor, men då måste den medföljande täckplattan monteras. Enheten strömsätts via de anslutna DALI-kablarna. Mätvärdena för de anslutna sensorkanalerna skickas från DALI-sensorkopplingen som telegram via DALI-bussen till den centrala DALI-styrenheten. För bakåtkompatibilitet kan sensorn ställas in på det tillverkarspecifika OSRAM DALI-läget med ett programkommando. Kontroll av ledningsdragning: Ansluet DALI-spänningen. Tryck snabbt på VÄLJ-knappen (använd endast elektriskt isolerade verktyg!) – LED-lampan ska tändas. Med ytterligare en snabb tryckning på VÄLJ-knappen släcks LED-lampan. I annat fall släcks LED-lampan efter 30 sek. Återställning till fabriksinställningar: Anslut DALI-spänningen. Håll ned VÄLJ-knappen längre än 10 sek. (använd endast elektriskt isolerade verktyg!) – LED-lampan blinkar i 4 sek. och sensorkopplingen återställs till fabriksinställningarna. Idrifttagning: Knappen VÄLJ (använd endast elisolerade verktyg!) kan användas för identifiering av DALI-knappkopplingen. Först måste driftsättningsläget för en central DALI-styrenhet aktiveras. LED-lampan kan ställas in för en central DALI-styrenhetsinstallation. Typen av signal (blinkande, fast sken ...) beror på den anslutna DALI-styrenheten (se bruksanvisningen för DALI-styrenheten). Display och funktionselement (Fig. 1): A1 Nätspänningsanslutning L, N, PE + genomgångskablage; A2 Sensoranslutningar; A3 DALI-anslutning + genomgångskablage; A4 Reglering av känslighet; A5 VÄLJ-knapp; A6 Ljussensor; A7 Displaylampa. Exempel på kabeldragning (Fig. 2). Installationsanvisningar: Enheten kan användas för fasta inomhusinstallationer på torra platser i innertak eller på armaturmoduler. VARNING: • Enheten ska monteras och tas i drift av en behörig elektriker. • DALI-ledningar får inte anslutas till 230 V. • DALI-gränssnitten ger grundläggande isolering mot huvudledningar. • Använd endast VÄLJ-knappen och reglera ljussensorkänsligheten med elektriskt isolerade verktyg. • Gällande säkerhetsföreskrifter och olycksförebyggande föreskrifter ska beaktas. • En HIGHBAY/VISION-sensor eller täckplatta ska monteras tillsammans med enheten. • Vid planering och montering av elektriska installationer ska relevanta riktlinjer, föreskrifter och specifikationer för respektive land följas. Montering: Allmän beskrivning: DALI COUPLER LS HIGHBAY G2 är avsedd att användas för montering i innertak och för integrering av armaturmoduler. Sensoranslutning/-montering: Anslutningen av HIGHBAY/VISION-sensorn sker via den inbyggda anslutningskontakten. Vid användning av endast ljussensor: om ingen HIGHBAY/VISION-sensor har monterats ska den medföljande täckplattan användas (Fig. 3). Justeringskänslighet för ljussensor: Den inbyggda ljussensorns känslighet kan justeras med hjälp av en potentiometer för att bättre utnyttja mättfönstret. Rekommenderade börvärden: se tabell. Tekniska specifikationer: Strömförsörjning: • Enheten strömsätts via DALI-ledningarna. Spänningen baseras på DALI-standard 62386. • Strömförbrukning DALI-ledning 7 mA • Matning till HIGHBAY/VISION-sensor 120–277 V, 50/60 Hz och genomgångskablage via anslutning. Ingångar: • Ingångssignalspänning/-ström: HIGHBAY/VISION-belastningskontakt (flytande ingång). Miljöspecifikationer: • Omgivande drifttemperatur: 0– +50 °C; • Förvaringstemperatur: –25– +70 °C; • Relativ luftfuktighet (icke-kondenserande): 5 % till 93 %. Tillbehör: Anslutningsbara sensorer: OSRAM HIGHBAY; OSRAM VISION. Teknisk support: www.osram.com, + 49 (0) 89-6213-6000. 1) Mätområde; 2) Installationshöjd; 3) Mycket ljust; 4) Ljust; 5) Grått; 6) Mörkgrått; 7) Svart; 8) Vitt; 9) Blått

(N) Beskrivelse av produkt og bruksområder: DALI COUPLER LS HIGHBAY G2 er en DALI-2-inngangsenhet for montering i tak eller på armaturmoduler. Adapteren er laget for tilkobling av en lys- og bevegelsesdetektor til en DALI-2-kontroller på høyere nivå. Enheten gir 2 DALI-inngangsadresser for lys og bevegelse. Funksjonene for lys og bevegelse kan brukes uavhengig. Alternativt kan den integrerte lyssensoren brukes uten installert bevegelsesdetektor, men deretter må den inkluderte dekselplaten monteres. Enheten får strøm via de tilkoblede DALI-kablene. Måleverdiene til de tilkoblede sensorkanalene sendes fra DALI-sensorkoblingen som telegram via DALI-kablene til den sentrale DALI-kontrolleren. For bakoverkompatibilitet kan sensoren byttes til den produsentspesifikke OSRAM DALI-modusen ved hjelp av en programvarekommando. Kablingskontroll: Når DALI-spenningen er koblet til, vil et kort trykk på SELECT-trykknappen (bruk kun elektriske isolerte verktøy!) slå LED-lampen på. Det neste korte trykket på SELECT-trykknappen vil slå LED-lampen av. Ellers vil LED-lampen slå seg av etter 30 sekunder. Tilbakestill til standard fabrikkinnstillinger: Når DALI-spenningen er koblet til, vil et langt trykk (>10 sek) på SELECT-trykknappen (bruk kun elektriske isolerte verktøy!) blinker LED-lampen i 4 sekunder og sensorkoblingen tilbakestilles til standard fabrikkinnstillinger. Igangsetting: SELECT-trykknappen (bruk kun med elektriske isolerte verktøy!) kan brukes til identifikasjon av koblingen for DALI-trykknappen. For å gjøre dette må igangsettingsmodusen til en sentral DALI-kontroller aktiveres. LED-lampen kan påvirkes for oppsett med en sentral DALI-kontroller. Typen signal (blinkende, kontinuerlig lys,...) er avhengig av den tilkoblede DALI-kontrolleren (se bruksanvisningen til DALI-kontrolleren). Visnings- og driftselementer (fig. 1): A1 Nettspenningstilkobling L, N, PE + gjennomkabling; A2 Sensorkoblinger; A3 DALI-tilkobling + gjennomkabling; A4 Justering av lyssensorfølsomhet; A5 SELECT-trykknapp; A6 Lyssensor; A7 Skjerm-LED. Kablingseksempel (fig. 2). Installasjonsinstruksjoner: Enheten kan brukes til permanente innvendige installasjoner på tørre steder i tak- eller på armaturmoduler. ADVARSEL: • Enheten må monteres og igangsettes av en autorisert elektriker. • DALI-kablingen må ikke kobles til 230V. • DALI-grensesnittene gir grunnleggende isolering mot nettstrøm. • Bruk kun SELECT-trykknappen og lyssensorfølsomhet med elektrisk isolerte verktøy. • De gjeldende sikkerhets- og ulykkesforebyggende reglene må følges. • Enheten må monteres med HIGHBAY/VISION-sensor eller med dekselplate. • Når du planlegger og installerer elektriske installasjoner, må de relevante retningslinjene, forskriftene og spesifikasjonene i det respektive landet observeres. Montering: Generell beskrivelse: DALI COUPLER LS HIGHBAY G2 er beregnet for montering i tak og for integrering av armaturmodul. Sensorkobling/-montering: Tilkoblingen til HIGHBAY/VISION-sensoren skjer via den integrerte tilkoblingsterminalen. Bruk av kun lyssensor: Hvis ingen HIGHBAY/VISION-sensor er montert, må den vedlagte dekselplaten brukes (fig. 3). Følsomhetsjustering for lyssensor: Følsomheten til den integrerte lyssensoren kan justeres av et potensiometer for optimal bruk av målevinduet. Anbefalte angitte verdier: Vis tabell. Tekniske spesifikasjoner: Strømforsyning: • Enheten får strøm via DALI-kablene. Spenningen er basert på DALI Standard 62386. • Strøm forbrukt fra DALI-linje 7 mA • Tilførsel av HIGHBAY/VISION-sensor 120..277 V 50/60 Hz og gjennomkabling via kontakt. Innganger: • Inngangssignalspenning/-strøm: GHBAY/VISION-belastningskontakt (flytende inngang). Miljøspesifikasjoner: • • Omgivelsestemperatur for drift: 0 ... +50 °C; • Oppbevaringstemperatur: -25 ... +70 °C; • Relativ fuktighet (ikke-kondenserende): 5 % til 93 %. Tilbehør: Tilkoblingssensorer: OSRAM HIGHBAY; OSRAM VISION. Teknisk støtte: www.osram.com, +49 (0)89-6213-6000. 1) Måleområde; 2) Installasjonshøyde; 3) svært lys; 4) lys; 5) grå; 6) mørk grå; 7) svart; 8) hvit; 9) blå

(DK) Produktbeskrivelse og brugsvejledning: DALI COUPLER LS HIGHBAY G2 er en DALI-2-indgangsenhed til montering på lofter eller på armaturmodules. Adapteren er beregnet til tilslutning af en lys- og bevægelsessensor til en DALI-2-styreenhed på et højere niveau. Enheden har to DALI-indgangsadresser til lys og bevægelse. Funktionerne til lys og bevægelse kan anvendes uafhængigt af hinanden. Den integrerede lyssensor kan alternativt anvendes uden monteret bevægelsessensor, men i så fald skal det medfølgende blænddæksel monteres. Enheden forsynes med strøm via de tilsluttede DALI-ledninger. Målingsværdierne for de tilsluttede sensorkanaler sendes fra DALI-sensorkobleren som telegrammer via DALI-ledningerne til den centrale DALI-styreenhed. Man kan med henblik på bagudkompatibilitet skifte sensoren til den producentspecifikke OSRAM DALI-tilstand via en softwarekommando. Ledningskontrol: Når DALI-spændingen er tilsluttet, tændes LED'en med et kort tryk på SELECT-knappen (der må kun anvendes elektrisk isolerede værktøjer!). LED'en slukkes med endnu et kort tryk på SELECT-knappen. Ellers slukkes LED'en automatisk efter 30 sekunder. Nulstil til fabriksindstillinger: Ved at trykke på og holde SELECT-knappen nede (>10 sekunder) når DALI-spændingen er tilsluttet (der må kun anvendes elektrisk isolerede værktøjer!), blinker LED'en i 4 sekunder, og sensorkobleren nulstilles til fabriksindstillingerne. Idriftsættelse: SELECT-knappen (der må kun anvendes elektrisk isolerede værktøjer!) kan bruges til at identificere DALI-knapkoblingen. Til dette formål skal en central DALI-styreenheds idriftsættelsestilstand aktiveres. LED'en kan opsættes med en central DALI-styreenhed. Signalets type (blinkende, konstant lys osv.) afhænger af den tilsluttede DALI-styreenhed (se DALI-styreenhedens betjeningsvejledning). Visnings- og betjeningselementer (fig. 1): A1: netspændingsstik L, N, PE + gennemforbrædning, A2: sensorstik, A3: DALI-stik + gennemforbrædning, A4: følsomhedsjustering af lyssensoren, A5: SELECT-knappen, A6: lyssensor, A7: display-LED. Eksempel på ledningsføring (fig. 2). Monteringsvejledning: Enheden kan bruges til fast indendørs montering på lofts- eller armaturmoduler på tørre steder. ADVARSEL: • Enheden skal monteres og idriftsættes af en autoriseret elektriker. • DALI-ledningsforingen må ikke tilsluttes 230 V. • DALI-grænseflader giver en grundlæggende isolering mod lysnettet. • Betjening af SELECT-knappen og justering af lyssensorens følsomhed må kun udføres med elektrisk isolerede værktøjer. • De gældende regler om sikkerhed og forebyggelse af ulykker skal overholdes. • Enheden skal monteres med HIGHBAY-/VISION-sensor eller med blænddæksel. • Ved planlægning og montering af elektriske installationer skal de relevante retningslinjer, bestemmelser og specifikationer i det pågældende land overholdes. Montering: Generel beskrivelse: DALI COUPLER LS HIGHBAY G2 er beregnet til loftsmontering og til integration af armaturmodul. Tilslutning/montering af sensoren: Tilslutning af HIGHBAY-/VISION-sensoren sker via den integrerede tilslutningsklemme. Anvendelse kun med lyssensor: Hvis der ikke er monteret en HIGHBAY-/VISION-sensor, skal det medfølgende blænddæksel anvendes (fig. 3). Justering af lyssensorens følsomhed: Den integrerede lyssensors følsomhed kan justeres med et potentiometer for at opnå optimal anvendelse af måleområdet. Anbefalede indstillingsværdier: Se tabel. Tekniske specifikationer: Strømforsyning: • Enheden forsynes med strøm via DALI-ledningerne. Spændingen er baseret på DALI-standard 62386. • Strømforbruget gennem DALI-ledningen er 7 mA • HIGHBAY-/VISION-sensoren forsynes med 120-277 V og 50/60 Hz samt gennemforbrædning via stik. Indgange: • Indgangssignalspænding/-strøm: HIGHBAY-/VISION-lastkontakt (spændingsløs klemme). Miljøspecifikationer: • Omgivende driftstemperatur: 0 til +50 °C, • Opbevaringstemperatur: -25 til +70 °C, • Relativ luftfugtighed (ikke-kondenserende): 5 % til 93 %. Tilbehør: Sensorer, der kan tilsluttes: OSRAM HIGHBAY, OSRAM VISION. Teknisk support: www.osram.com, +49 (0) 89-6213-6000. 1) Måleområde, 2) Monteringshøjde, 3) meget lyst, 4) lyst, 5) grå, 6) mørkegrå, 7) sort, 8) hvidt, 9) blåt

(CZ) Popis produktu a aplikací: DALI COUPLER LS HIGHBAY G2 je vstupní zařízení DALI-2 pro instalaci na stropy nebo do modulů svítidel. Adaptér je určen k připojení detektoru světla a pohybu k řídicí jednotce DALI-2 vyšší úrovně. Zařízení poskytuje 2 vstupní adresy DALI pro světlo a pohyb. Funkce pro světlo a pohyb lze použít nezávisle. Alternativně lze použít integrovaný světelný snímač bez instalovaného detektoru pohybu, potom je však třeba připevnit dodávanou krytku. Zařízení je napájeno prostřednictvím vodičů sběrnice DALI. Naměřené hodnoty připojených kanálů snímačů jsou posílány ze spojky snímače jako zprávy prostřednictvím kabelů sběrnice DALI do centrální řídicí jednotky DALI. Pro zpětnou kompatibilitu může být snímač přepnut pomocí softwarového příkazu do režimu OSRAM DALI specifického pro výrobce. Kontrola zapojení: Když je připojeno napětí na sběrnici DALI a krátce stisknuto tlačítko SELECT (ovládejte pouze elektricky izolovanými nástroji!), indikátor LED se rozsvítí. Dalším krátkým stiskem tlačítka SELECT indikátor LED vypnete. Jinak se indikátory LED vypnou po 30 sekundách. Obnovení do výchozího továrního nastavení: Když je připojeno napětí na sběrnici DALI a dlouze (déle než 10 s) stisknuto tlačítko SELECT (ovládejte pouze elektricky izolovanými nástroji!), indikátor LED 4 sekundy blíká a spojka snímače se resetuje do výchozího továrního nastavení. Uvedení do provozu: Tlačítko SELECT (ovládejte pouze elektricky izolovanými nástroji!) lze použít pro identifikaci spojky tlačítka DALI. K tomu je třeba aktivovat režim uvedení do provozu centrální řídicí jednotky DALI. Indikátor LED může být ovlivněn pro nastavení s centrální řídicí jednotkou DALI. Druh signálu (blikání, trvalý svit, ...) závisí na připojené řídicí jednotce DALI (viz návod k obsluze řídicí jednotky DALI). Indikační a ovládací prvky (obr. 1): A1 – připojení hlavního napájení L, N, PE + průchozí vedení; A2 – připojení snímačů; A3 – připojení DALI + průchozí vedení; A4 – nastavení citlivosti světelného snímače; A5 – tlačítko SELECT; A6 – světelný snímač; A7 – indikátor LED. Příklad zapojení (obr. 2). Pokyny k instalaci: Zařízení lze používat pro trvalé vnitřní instalace na suchých místech na stropě nebo v modulech svítidel. VAROVÁNÍ: • Zařízení musí být upevněno a uvedeno do provozu schváleným elektrikářem. • Kabeláž DALI nesmí být připojena k napětí 230 V. • Rozhraní DALI nabízí základní izolaci proti síťovému přepětí. • Tlačítko SELECT a citlivost světelného snímače ovládejte pouze pomocí elektricky izolovaných nástrojů. • Dodržujte obecná pravidla bezpečnosti a předcházení nehodám. • Zařízení musí být instalováno se snímačem HIGHBAY / VISION nebo krytkou. • Během plánování a montáže elektrické instalace dodržujte příslušné místní předpisy, směrnice a specifikace. Montáž: Obecný popis: Zařízení DALI COUPLER LS HIGHBAY G2 je určeno k použití pro stropní montáž nebo zabudování do modulů svítidel. Připojení / montáž snímače: K připojení snímače HIGHBAY / VISION slouží integrované připojovací svorky. Použití samotného světelného snímače: pokud není osazen snímač HIGHBAY / VISION, je třeba použít přiloženou krytku (obr. 3). Nastavení citlivosti světelného snímače: Citlivost integrovaného světelného snímače lze upravit pomocí potenciometru a optimalizovat tak využití rozsahu měření. Doporučené hodnoty: viz tabulka. Technické údaje: Napájení: • Zařízení je napájeno prostřednictvím vodičů sběrnice DALI. Napětí je stanoveno dle normy DALI 62386. • Spotřeba proudu ze sběrnice DALI – 7 mA • Napájení snímače HIGHBAY / VISION 120..277 V, 50/60 Hz a průchozí vedení prostřednictvím konektoru. Vstupy: • Napětí/proud vstupního signálu: Kontakt zatížení HIGHBAY / VISION (plovoucí vstup). Specifikace prostředí: • Provozní teplota: 0 ... + 50 °C; • Skladovací teplota: – 25 ... + 70 °C; • Relativní vlhkost (nekondenzující): 5 % až 93 %. Příslušenství: Připojitelné snímače: OSRAM HIGHBAY; OSRAM VISION. Technická podpora: www.osram.com, +49 (0)89-6213-6000. 1) Oblast měření; 2) Výška instalace; 3) velmi jasná; 4) jasná; 5) šedá; 6) tmavě šedá; 7) černá; 8) bílá; 9) modrá

(RUS) Описание продукта и применения. DALI COUPLER LS HIGHBAY G2 — это устройство ввода DALI-2, устанавливаемое на потолке или в модуле светильника. Этот адаптер предназначен для подключения детектора света и движения к контроллеру DALI-2 более высокого уровня. Устройство обеспечивает 2 входных адреса для сигналов света и движения. Функции обнаружения света и движения можно использовать по отдельности. Кроме того, встроенный датчик света можно использовать без детектора движения, но для этого необходимо установить крышку из комплекта поставки. Устройство получает питание по подключенным проводам DALI. Измеренные значения из каналов подключенных датчиков передаются в виде блоков данных по проводам DALI из соединителя датчика DALI в центральный контроллер DALI. Для обеспечения обратной совместимости датчик можно перевести в режим OSRAM DALI, определенный производителем, с помощью программной команды. Проверка проводки. Если на провод DALI подается напряжение, то при коротком нажатии на кнопку SELECT (выполняйте это только с применением электроизолированных инструментов) загорается светодиодный индикатор. При следующем коротком нажатии на кнопку SELECT светодиодный индикатор выключается. В противном случае

OSRAM

светодиодный индикатор выключится через 30 с. Восстановление стандартных заводских настроек. Если на провод DALI подается напряжение, то после долгого нажатия (>10 с) на кнопку SELECT (выполняйте это только с применением электроизолированных инструментов) светодиодный индикатор будет мигать в течение 4 с и на соединителе датчика будут восстановлены стандартные заводские настройки. Ввод в действие. С помощью кнопки SELECT (используйте ее только с применением электроизолированных инструментов) можно определять соединитель кнопки DALI. Для этого нужно активировать режим ввода в действие на центральном контроллере DALI. Состояние светодиодного индикатора может зависеть от настройки центрального контроллера DALI. Тип сигнала (мигание, непрерывное свечение и т. д.) определяется подключенным контроллером DALI (см. руководство по эксплуатации контроллера DALI). Дисплей и рабочие элементы (рис. 1). A1: соединения L, N, PE с сетевым напряжением + электропроводка; A2: соединения датчика; A3: соединение DALI + электропроводка; A4: регулировка чувствительности датчика света; A5: кнопка SELECT; A6: датчик света; A7: светодиодный индикатор дисплея. Пример схемы разводки (рис. 2). Инструкции по установке: устройство предназначено для стационарной установки в сухих помещениях на потолке или в модуле светильника. ПРЕДУПРЕЖДЕНИЕ. • Устройство должен устанавливать и вводить в эксплуатацию уполномоченный электрик. • Проводку DALI не следует подключать к сети с напряжением 230 В. • Интерфейсы DALI обеспечивают стандартную изоляцию при подключении к сети. • Используйте кнопку SELECT и настраивайте чувствительность датчика света только с применением электроизолированных инструментов. • Следуйте общепринятым правилам техники безопасности. • Устройство следует устанавливать с датчиком HIGHBAY/VISION или крышкой. • При проектировании и установке электрического оборудования необходимо соблюдать указания, нормативные требования и технические характеристики, применимые в данной стране. Монтаж (общее описание): устройство DALI COUPLER LS HIGHBAY G2 предназначено для установки на потолке или встраивания в модуль светильника. Подключение/монтаж датчика: подключение датчика HIGHBAY/VISION осуществляется через встроенный зажим соединителя. Использование только датчика света: если датчик HIGHBAY/VISION не устанавливается, следует использовать крышку из комплекта поставки (рис. 3). Настройка чувствительности датчика света: чувствительность встроенного датчика света можно настраивать с помощью потенциометра для оптимизированного использования диапазона измерений. Рекомендованные значения: см. таблицу. Технические характеристики. Источник питания. • Устройство получает питание по проводам DALI. Напряжение регулируется стандартом DALI 62386. • Ток, потребляемый через линию DALI: 7 мА. • На датчик HIGHBAY/VISION подается напряжение 120..277 В (50/60 Гц), подключение осуществляется через соединитель. Входные сигналы. • Напряжение/ток входного сигнала: контакт нагрузки HIGHBAY-VISION (симметричный вход). Характеристики окружающей среды. • Рабочая температура окружающей среды: от 0 °C до +50 °C. • Температура при хранении: от –25 °C до +70 °C. • Относительная влажность (без конденсации): 5–93 %. Дополнительные принадлежности. Подключаемые датчики: OSRAM HIGHBAY; OSRAM VISION. Техническая поддержка: www.osram.com, +49 (0)89-6213-6000. 1) диапазон измерений; 2) высота установки; 3) очень яркий; 4) яркий; 5) серый; 6) темно-серый; 7) черный; 8) белый; 9) синий.

KZ Өнім және қолдану сипаттамасы: DALI COUPLER LS HIGHBAY G2 — төбелерге немесе жарық модуліне орнатуға арналған DALI-2 кіріс құрылғысы. Адаптер жарық пен қозғалыс детекторын жоғары деңгейлі DALI-2 контроллеріне қосу үшін жасалған. Құрылғы жарық және қозғалыс үшін 2 DALI кіріс мекенжайларын қамтамасыз етеді. Жарық пен қозғалыс функцияларын белек пайдалануға болады. Сондай-ақ кіріктірілген жарық датчигін орнатылған қозғалыс детекторынсыз пайдалануға болады, бірақ онда қақтақ пластинасын орнату керек. Құрылғы қосылған DALI сымдары арқылы қуатталады. Қосылған датчик арналарының өлшем мәндері DALI датчигінің жалғастырғышының деректер блогы ретінде DALI сымдары арқылы орталық DALI контроллеріне жіберіледі. Кері үйлесімділік үшін датчикті бағдарламалық жасақтама пәрмені арқылы өндіруші анықтаған OSRAM DALI режиміне ауыстыруға болады. Электр сымын тексеру: DALI кернеуі қосылған кезде ТАҢДАУ түймесін қысқа басыңыз (тек электрлік оқшауланған құралдармен пайдалану керек!), жарық диоды индикатор жанады. ТАҢДАУ түймесін тағы бір басқан кезде жарық диоды индикатор өшеді. Әйтпесе жарық диоды индикатор 30 секундтан кейін өшеді. Зауыттық әдепкі параметрлерді қалпына келтіру: DALI кернеуі қосылған кезде ТАҢДАУ түймесін ұзақ басып тұрыңыз (>10 с) (тек электрлік оқшауланған құралдармен пайдалану керек!) жарық диоды индикатор 4 с жыпылықтайды және датчик жалғастырғышының зауыттық әдепкі параметрлері қалпына келтіріледі. Қолданысқа енгізу: ТАҢДАУ түймесін (тек электрлік оқшауланған құралдармен пайдалану керек!) DALI түймесінің жалғастырғышын анықтау үшін пайдалануға болады. Ол үшін орталық DALI контроллерінің қолданысқа енгізу режимін іске қосу керек. Жарық диоды индикатор орталық DALI – контроллерін орнату кезінде өзгеруі мүмкін Сигнал түрі (жыпылықтау, тұрақты жарық, …) қосылған DALI – контроллерине байланысты (DALI – контроллерінің пайдалану нұсқаулығын қараңыз). Дисплей және жұмыс элементтері (1-сурет): A1 желілік кернеу қосылымы L, N, PE + сым арқылы; A2 датчик қосылымдары; A3 DALI қосылымы + сым арқылы; A4 жарық датчигінің сезімталдығын реттеу; A5 ТАҢДАУ түймесі A6 жарық датчигі; A7 дисплейінің жарық диоды индикаторы. Сым жүргізу мысалы (2-сурет). Орнату нұсқаулары: Құрылғыны тебе немесе жарық модульдерінде құрғақ жерлерге тұрақты ішкі орнатылымдар үшін пайдалануға болады. ЕСКЕРТУ: • Құрылғыны өкілетті электрик мамаң орнатып және қолданысқа енгізу керек. • DALI сымдарын 230 В қуат көзіне қосуға болмайды. • DALI интерфейстері электр желісінің қосылымына қатысты негізгі оқшаулауды қамтамасыз етеді. • ТАҢДАУ түймесін және жарық датчигінің сезімталдығын тек электрлік оқшауланған құралдармен пайдалану керек. • Қауіпсіздік және жазатайым оқиғалардың алдын-алу ережелерін сақтау қажет. • Құрылғы HIGHBAY / VISION датчигімен немесе қақпақ пластинасымен орнатылуы керек. • Электр қондырғыларын жоспарлау және орнату кезінде тиісті елдің нұсқаулықтары, ережелері мен техникалық сипаттамаларды сақталуы керек. Орнату: Жалпы сипаттамасы: DALI COUPLER LS HIGHBAY G2 төбеге орнату және жарық модулін кіріктіру үшін пайдалануға арналған. Датчик қосылымы / -орнату: HIGHBAY / VISION датчигінің қосылымы кіріктірілген коннектор клеммасы арқылы орындалады. Тек жарық датчигін пайдалану : егер ешқандай HIGHBAY / VISION датчигі орнатылмаған болса, бекітілген қақпақ пластинасын пайдалану керек (3-сурет). Жарық датчигінің сезімталдығын реттеу: Өлшеу терезесін оңтайлы пайдалану үшін, кіріктірілген жарық датчигінің сезімталдығын потенциометрмен реттеуге болады. Ұсынылатын орнатылған мәндер: кестені қараңыз. Техникалық сипаттамалары: Қуат көзі: • Құрылғы DALI сымдары арқылы қуатталады. Кернеу DALI 62386 стандартына негізделген. • DALI тұтынатын тоғы - желі 7 мА • HIGHBAY/VISION датчигінің қуат көзі — 120..277 В 50/60 Гц және коннектор және сым арқылы. Кірістер: • Кіріс сигналының кернеуі/-тоғы: HIGHBAY / VISION жүктеу контактісі (қалқымалы кіріс). Экологиялық сипаттамалары: Қоршаған орта жұмыс температурасы: 0 ... + 50°C; • Сақтау температурасы: - 25 ... + 70°C; • Салыстырмалы ылғалдылығы (конденсациясыз): 5% - 93%. Керек-жарақтар: Қосылатын датчиктер: ÖSRAM HIGHBAY; OSRAM VISION. Техникалық қолдау көрсету: www. osram.com, +49 (0)89-6213-6000. 1) Өлшеу аймағы; 2) Орнату биіктігі; 3) өте жарық; 4) жарық; 5) сұр; 6) күңгірт сұр; 7) қара; 8) ақ; 9) көк

H Termék és alkalmazások leírása: A DALI COUPLER LS HIGHBAY G2 egy mennyezetre vagy világítótest-modulokra felszerelhető DALI-2 beviteli eszköz. Az adapter egy fény- vagy mozgásérzékelő magasabb szintű DALI-2-vezérlőhöz való csatlakozására szolgál. Az eszköz 2 DALI-bemenetet biztosít a fény- és mozgásérzékeléshez. A fény- és mozgásérzékelő funkciók egymástól függetlenül használhatók. A beépített fényérzékelő továbbá felszerelt mozgásérzékelő nélkül is használható, ebben az esetben azonban a mellékelt fedőlemezt fel kell szerelni. Az eszköz a csatlakoztatott DALI-vezetékeken keresztül kap áramot. A csatlakoztatott érzékelőcsatornák mért értékei a DALI érzékelőcsatlakoztatójából telegramokként továbbítódnak a DALI-vezetékeken keresztül a központi DALI-vezérlőhöz. A visszamenőleges kompatibilitás érdekében az érzékelő egy szoftveres paranccsal átállítható a gyártóspecifikus OSRAM DALI üzemmódba. Huzalozás ellenőrzése: Ha a DALI-feszültség csatlakoztatva van, a SELECT nyomógomb rövid megnyomásakor (a működtetés kizárólag elektromosan szigetelt szerszámokkal végezhető!), a LED világítani kezd. A SELECT nyomógomb ezt követő rövid lenyomásával a LED kikapcsolható. Másképpen a LED 30 másodperc után kikapcsol. A gyári alapbeállítások visszaállítása: Ha a DALI-feszültség csatlakoztatva van, a SELECT nyomógomb hosszú (>10 mp) megnyomásakor (a működtetés kizárólag elektromosan szigetelt szerszámokkal végezhető!), a LED 4 mp-ig villog, az érzékelőcsatlakoztató pedig visszaáll a gyári alapbeállításokra. Üzembe helyezés: A SELECT nyomógomb (a működtetés kizárólag elektromosan szigetelt szerszámokkal végezhető!) használható a DALI nyomógombos csatlakozó azonosítására. Ehhez a központi DALI-vezérlő üzembehelyezési módját kell aktiválni. A LED üzembe helyezése a központi DALI-vezérlővel lehetséges. A jel típusát (villog, folyamatosan világít stb.) a csatlakoztatott DALI-vezérlő határozza meg (lásd: a DALI-vezérlő használati útmutatóját). Kijelző és működtető elemek (1. ábra): A1 Hálózati feszültség csatlakozása L, N, PE + huzalozás; A2 Érzékelőcsatlakozások; A3 DALI-csatlakozás + huzalozás; A4 Fényérzékelő érzékenységének beállítása; A5 SELECT nyomógomb A6 Fényérzékelő; A7 Kijelző LED. Példa huzalozásra (2. ábra). Felszerelési utasítások: Az eszköz száraz környezetben, fedett helyen maradandóan felhelyezhető a mennyezetre vagy világítótest-modulokra. FIGYELMEZTETÉS: • Az eszközt egy megfelelő képesítéssel rendelkező villanyszerelőnek kell felszerelnie és üzembe helyeznie. • A DALI-huzalozást tilos 230 V-os feszültséggel összekötni. • A DALI interfészek biztosítják a hálózati csatlakozó elleni alapszigetelést. • A SELECT nyomógomb működtetése és a fényérzékelő érzékenységének beállítása csak elektromosan szigetelt szerszámokkal megengedett. • Az érvényben lévő biztonsági és balesetmegelőzési előírásokat be kell tartani. • Az eszközre HIGHBAY/VISION-érzékelőt vagy fedőlapot kell felszerelni. • Az elektromos berendezések tervezésekor és felszerelésekor az adott ország kapcsolódó irányelveit, szabályzatait és specifikációit kell követni. Felszerelés: Általános leírás: A DALI COUPLER LS HIGHBAY G2 a mennyezetre való felszerelésre és a világítótest-modulokkal való összekapcsolásra szolgált. Érzékelő csatlakoztatása/felszerelése: A HIGHBAY/VISION-érzékelő a beépített csatlakozókimeneten keresztül csatlakoztatható. Csak a fényérzékelő használata: ha nincs HIGHBAY/VISION-érzékelő felszerelve, a mellékelt fedőlapot kell használni (3. ábra). A fényérzékelő érzékenységének beállítása: A mérőablak ideális használata érdekében a beépített fényérzékelő érzékenysége potenciométerrel beállítható. Ajánlott beállítási értékek: lásd a táblázatot. Műszaki adatok: Tápegység: • Az eszköz az áramellátást a DALI-vezetékeken keresztül kapja. A feszültség a DALI 62386 szabvány szerint van meghatározva. • DALI-n keresztül felvett áramerősség – 7 mA • HIGHBAY/VISION-érzékelő áramellátása: 120..277 V 50/60 Hz, huzalozás: csatlakozón keresztül. Bemenetek: • Bemenet: jel feszültsége/áramerőssége: HIGHBAY/VISION terhelése érintkezés (lebegő bemenet). Környezeti specifikáció: • Környezeti üzemi hőmérséklet: 0 ... + 50 °C; • Tárolási hőmérséklet: – 25 ... + 70 °C; • Relatív páratartalom (nem kicsapódó): 5% és 93% között. Kiegészítők: Csatlakoztatható érzékelők: OSRAM HIGHBAY; OSRAM VISION. Műszaki támogatás: www.osram.com, +49 (0)89-6213-6000. 1) Mért terület; 2) Felhelyezés magassága; 3) nagyon fényes; 4) fényes; 5) szürke; 6) sötétszürke; 7) fekete; 8) fehér; 9) kék

PL Opis produktu i zastosowań: DALI COUPLER LS HIGHBAY G2 jest urządzeniem wejściowym DALI-2 do montażu na sufitach lub modułach oprawy oświetleniowych. Adapter jest przeznaczony do podłączenia czujnika światła i ruchu do nadrzędnego sterownika DALI-2. Urządzenie zapewnia 2 adresy wejściowe DALI dla światła i ruchu. Funkcji światła i ruchu można używać niezależnie. Alternatywnie zintegrowanego czujnika światła można używać bez zainstalowanego czujnika ruchu, ale wtedy należy zamontować dołączoną pokrywę. Urządzenie jest zasilane za pośrednictwem podłączonych przewodów DALI. Wartości pomiarowe podłączonych kanałów czujników są przesyłane z czujnika DALI jako telegramy przez przewody DALI do centralnego sterownika DALI. W celu zapewnienia kompatybilności wstecznej czujnik można przełączyć na tryb producenta OSRAM DALI za pomocą polecenia oprogramowania. Kontrola okablowania: Gdy napięcie DALI jest podłączone, krótkie naciśnięcie przycisku SELECT (należy obsługiwać tylko przy użyciu elektronicznie izolowanych narzędzi) spowoduje włączenie diody LED. Ponowne krótkie naciśnięcie przycisku SELECT wyłączy diodę LED. W przeciwnym razie po 30 s dioda LED wyłączy się. Przywracanie ustawień fabrycznych: Gdy napięcie DALI jest podłączone, długie (> 10 s) naciśnięcie przycisku SELECT (należy obsługiwać tylko przy użyciu elektronicznie izolowanych narzędzi!) sprawi, że dioda LED będzie migać przez 4 s, a złączka czujnika zostanie zresetowana do domyślnych ustawień fabrycznych. Uruchomienie: Przycisk SELECT (należy obsługiwać tylko przy użyciu elektronicznie izolowanych narzędzi!) można wykorzystać do identyfikacji złączki przycisku DALI. W tym celu należy włączyć tryb uruchamiania centralnego sterownika DALI. Diodę LED można konfigurować za pomocą centralnego sterownika DALI. Rodzaj sygnału (miganie, światło ciągłe, ...) zależy od podłączonego sterownika DALI (patrz instrukcja obsługi sterownika DALI). Wyświetlacz i elementy obsługi (rys. 1): A1 Przyłącze zasilania sieciowego L, N, PE + okablowanie przelotowe; A2 Przyłącza czujników; A3 Połączenie DALI + okablowanie przelotowe; A4 Regulacja czułości czujnika światła; A5 Przycisk SELECT A6 Czujnik światła; A7 Wyświetlacz LED. Przykład okablowania (rys. 2). Instrukcje montażu: Urządzenie można wykorzystywać do stałych instalacji wewnętrznych w suchych pomieszczeniach na modułach sufitowych lub oprawy oświetleniowych. OSTRZEŻENIE: • Urządzenie musi być zamontowane i uruchomione przez autoryzowanego elektryka. • Okablowania DALI nie można podłączać do napięcia 230 V. • Interfejsy DALI zapewniają podstawową izolację względem zasilania sieciowego. • Działanie przycisku SELECT i czułości czujnika światła można regulować tylko przy użyciu elektronicznie izolowanych narzędzi. • Należy przestrzegać obowiązujących przepisów bezpieczeństwa i zapobiegania wypadkom. • Urządzenie należy montować z czujnikiem HIGHBAY / VISION lub z pokrywą. • Przy planowaniu i wykonywaniu instalacji elektrycznych należy przestrzegać odpowiednich wytycznych, przepisów i specyfikacji obowiązujących w danym kraju. Montaż: Opis ogólny: Urządzenie DALI COUPLER LS HIGHBAY G2 jest przeznaczone do montażu na suficie oraz do integracji modułów oprawy oświetleniowych. Podłączenie czujnika/montaż: Podłączenie czujnika HIGHBAY / VISION odbywa się poprzez zintegrowany zacisk przyłączeniowy. Użycie tylko czujnika światła: jeśli nie jest zamontowany żaden czujnik HIGHBAY / VISION, należy użyć dołączonej pokrywy (rys. 3). Regulacja czułości czujnika światła: Czułość zintegrowanego czujnika światła można regulować za pomocą potencjometru w celu optymalnego wykorzystania okna pomiarowego. Zalecane wartości zadane: patrz tabela. Specyfikacje techniczne: Zasilanie: • Urządzenie jest zasilane przez przewody DALI. Napięcie jest zgodne z normą DALI 62386. • Prąd pobierany z przewodu DALI — 7 mA • Zasilanie czujnika HIGHBAY / VISION 120..277 V 50/60 Hz oraz okablowanie przelotowe przez złącze. Wejścia: • Napięcie sygnału wejściowego/prąd: Przyłącze HIGHBAY / VISION (wejście pływające). Specyfikacje środowiskowe: • Temperatura otoczenia w trakcie działania: 0... + 50°C; • Temperatura przechowywania: – 25... + 70°C; • Wilgotność względna (bez kondensacji): Od 5% do 93%. Oszacowania: Podłączane czujniki: OSRAM HIGHBAY; OSRAM VISION. Pomoc techniczna: www.osram.com, +49 (0)89-6213-6000. 1) Obszar pomiaru; 2) Wysokość montażu; 3) bardzo jasne; 4) jasne; 5) szare; 6) ciemnoszare; 7) czarne; 8) białe; 9) niebieskie

OSRAM

DALI COUPLER LS HIGHBAY G2

(SK) Popis produktu a aplikácí: DALI COUPLER LS HIGHBAY G2 je vstupné zariadenie DALI-2 na inštaláciu na strop alebo do osvetľovacích modulov. Tento adaptér je vyrobený na pripojenie detektorov svetla a pohybu k riadiacej jednotke DALI-2 vyššej úrovne. Zariadenie poskytuje 2 vstupné adresy DALI pre svetlo a pohyb. Funkcie pre svetlo a pohyb sa môžu používať nezávisle. Alternatívne sa integrovaný svetelný snímač môže pripojených kanálov snímača sa odosielajú zo spojky snímača DALI ako telegramy cez káble DALI do centrálnej riadiacej jednotky DALI. Kvôli spätnej kompatibilite možno snímač prepnúť do režimu OSRAM DALI špecifického pre výrobcu pomocou príkazu softvéru. Kontrola zapojenia: Keď je pripojený zdroj napätia DALI, krátkym stlačením tlačidla SELECT (Vybrať) (používajte iba elektricky izolované nástroje!) sa rozsvieti LED indikátor. Dlším krátkym stlačením tlačidla SELECT (Vybrať) sa LED indikátor vypne. Inak sa LED indikátor vypne po 30 sekundách. Obnovenie predvolených výrobných nastavení: Keď je pripojený zdroj napätia DALI, dlhým stlačením (>10 s) tlačidla SELECT (Vybrať) (používajte iba elektricky izolované nástroje!) bude LED indikátor blikať 4 sekundy a spojka snímača sa resetuje na predvolené výrobné nastavenia. Uvedenie do prevádzky: • Tlačidlo SELECT (Vybrať) (používajte iba elektricky izolované nástroje!) sa môže použiť na identifikáciu spojky tlačidla DALI. Na tento účel sa musí aktivovať režim uvedenia do prevádzky centrálnej riadiacej jednotky DALI. Nastavenie LED indikátora môže byť ovplyvnené riadiacou jednotkou DALI. Typ signálu (blikanie, súvislé svietenie...) závisí od pripojenej riadiacej jednotky DALI (pozrite si návod na obsluhu pre riadiacu jednotku DALI). Displej a ovládacie prvky (obr. 1): A1 pripojenie sieťového napätia L (fáza) ,N (nulový vodič), PE (ochranné uzemnenie) + prepojovacie káble; A2 Pripojenia snímačov; A3 Pripojenie DALI + prepojovacie káble; A4 Nastavenie citlivosti svetelného snímača; A5 Tlačidlo SELECT (Vybrať) A6 Svetelný snímač; A7 LED indikátor displeja. Príklad zapojenia (obr. 2). Pokyny na inštaláciu: Toto zariadenie sa môže používať na trvalú inštaláciu v interiéri na suchých miestach na strope alebo do osvetľovacích modulov. VAROVANIE: • Zariadenie musí namontovať a uviesť do prevádzky autorizovaný elektrikár. • Káble DALI nesmú byť pripojené k napätiu 230 V. • Rozhrania DALI poskytujú základnú izoláciu voči elektrickej sieti. • Pri práci s tlačidlom SELECT (Vybrať) a nastavovaní citlivosti svetelného snímača používajte iba elektricky izolované nástroje. • Je nutné dodržiavať bežné pravidlá týkajúce sa bezpečnosti a predchádzania nehodám. • Zariadenie musí byť namontované so snímačom HIGHBAY/VISION alebo s krytom. • Pri plánovaní a realizácii elektroinštalácie je nutné dodržiavať príslušné smernice, predpisy a špecifikácie danej krajiny. Montáž: Všeobecný popis: Zariadenie DALI COUPLER LS HIGHBAY G2 je určené na montáž na strop alebo na integráciu do svetelného modulu. Pripojenie/montáž snímača: Pripojenie snímača HIGHBAR/VISION sa vykonáva prostredníctvom integrovaného pripájacieho terminálu. Ak sa používa iba svetelný snímač: ak nie je namontovaný žiadny snímač HIGHBAY/VISION, musí sa použiť priložený kryt (obr. 3). Nastavenie citlivosti svetelného snímača: Citlivosť integrovaného svetelného snímača sa dá nastaviť potenciometrom na optimalizovanie využitie meracieho okna. Odporúčané nastavené hodnoty: pozrite si tabuľku. Technické špecifikácie: Napájanie: • Zariadenie sa napája prostredníctvom káblov DALI. Napätie je založené na norme DALI 62386. • Spotreba prúdu z vedenia DALI 7 mA • Napájanie snímača HIGHBAY/VISION 120..277 V 50/60 Hz a prepojovacími káblami cez konektor. Vstupy: • Vstupný signál napätia/prúdu: Konštantná zaťaženia HIGHBAY/VISION (plávajúcu vstup). Špecifikácie okolitého prostredia: • Prevádzková teplota okolitého prostredia: 0 ... +50 °C; • Teplota pri skladovaní: -25 ... 70 °C; • Relatívna vlhkosť (bez kondenzácie): 5 % až 93 %. Príslušenstvo: Pripojiteľné snímače: OSRAM HIGHBAY; OSRAM VISION. Technická podpora: www.osram.com, +49 (0)89-6213-6000. 1) Oblasť merania; 2) Inštalačná výška; 3) veľmi jasné; 4) jasné; 5) sivé; 6) tmavosivé; 7) čierne; 8) biele; 9) modré

(SLO) Opis izdelka in načinov uporabe: DALI COUPLER LS HIGHBAY G2 je vhodna naprava DALI-2 za namestitev na stropne ali svetilne module. Vmesnik je zasnovan za priključitev svetilke in detektorja gibanja na krmilnik DALI-2 višje ravni. Naprava zagotavlja 2 vhodna naslova DALI za svetilko in gibanje. Funkcije svetilke in gibanja je mogoče uporabljati ločeno. Vgrajeni svetlobni senzor pa je mogoče uporabljati brez nameščenega detektorja gibanja, vendar pa je v kakem primeru treba namestiti priloženo ploščo pokrova. Naprava se napaja prek priključenih žic DALI. Izmerjene vrednosti priključenih kanalov senzorja so iz spojnika za senzor DALI kot telegrami prek žic DALI poslani v osrednji krmilnik DALI. Če želite zagotoviti vzvratno združljivost, lahko senzor preklopite v tovarniški način OSRAM DALI s programskim ukazom. Preverjanje ožičenja: Če je priključena napetost DALI, s kratkim pritiskom potisnega gumba SELECT (Izberi) (pritisnete ga lahko samo z izoliranimi električnimi orodji) vklopite LED-svetilo. Z naslednjim kratkim pritiskom potisnega gumba SELECT (Izberi) izklopite LED-svetilo. V nasprotnem primeru se LED-svetilo izklopi po 30 sekundah. Ponastavitev na privzete tovarniške nastavitve: Če je priključena napetost DALI, bo ob pritisku in zadržanju (> 10 sekund) gumba SELECT (Izberi) (pritisnete ga lahko samo z izoliranimi električnimi orodji) LED-svetilo utripalo 4 sekunde, spojnik senzorja pa bo ponastavljen na privzete tovarniške nastavitve. Usposobitev za zagon: S potisnim gumbom SELECT (Izberi) (pritisnete ga lahko samo z izoliranimi električnimi orodji) lahko prepoznate spojnik potisnega gumba DALI. V ta namen morate aktivirati način usposobitve za zagon osrednjega krmilnika DALI. LED-svetilo lahko nastavite z osrednjim krmilnikom DALI. Vrsta signala (utripanje, stalna svetloba, ...) je odvisna od priključenega krmilnika DALI (oglejte si priročnik za uporabo krmilnika DALI). Prikazovalnik in upravljalni elementi (slika 1): A1 Priključitev na električno omrežje L, N, PE + prehodno ožičenje A2 Priključki senzorja A3 Priključek DALI + prehodno ožičenje A4 Nastavitev občutljivosti svetlobnega senzorja A5 SELECT – potisni gumb A6 Svetlobni senzor A7 Prikazovalnik LED. Primer ožičenja (slika 2). Navodila za namestitev: Napravo lahko uporabljate za trajne vgradnje na stropne ali svetilne module v notranjih prostorih na suhih mestih. OPOZORILO: • Napravo mora namestiti in usposobiti za zagon pooblaščen električar. • Žic DALI ne smete priključiti na 230-voltni vir napajanja. • Vmesniki DALI zagotavljajo osnovno izolacijo omrežne napetosti. • Potisni gumb SELECT (Izberi) in priključek za občutljivost svetlobnega senzorja lahko upravljate samo z izoliranimi električnimi orodji. • Upoštevati morate veljavna pravila za varnost in preprečevanje nesreč. • Napravo morate namestiti s senzorjem HIGHBAY/VISION ali ploščo pokrova. • Pri načrtovanju in vgradnji električnih napeljav morate upoštevati ustrezne smernice, predpise in tehnične podatke, ki so v veljavi v ustrezni državi. Montaža: Splošni opis: DALI COUPLER LS HIGHBAY G2 je zasnovan za montažo na strop in vgradnjo v svetilne module. Priključitev in montaža senzorja: Senzor HIGHBAY/VISION priključite prek vgrajene priključne sponke. Uporaba samo svetlobnega senzorja: če senzor HIGHBAY/VISION ni nameščen, je treba uporabiti priloženo ploščo pokrova (slika 3). Nastavitev občutljivosti svetlobnega senzorja: Občutljivost vgrajenega svetlobnega senzorja lahko nastavite s potenciometrom, da omogočite optimizirano uporabo razpona meritve. Priporočene vrednosti nastavitev: glejte tabelo. Tehnični podatki: Napajanje: • Napravo napajajo žice DALI. Napetost temelji na standardu DALI 62386. • Tok, ki ga porabi vod DALI: 7 mA • Napajanje za senzor HIGHBAY/VISION 120..277 V, 50/60 Hz in prehodno ožičenje prek priključka. Vhodi: • Vhodni napetostni/tokovni signal: Obremenitveni kontakt HIGHBAY/VISION (plavajoči vhod). Okoljske specifikacije: • Delovna temperatura okolja: 0– + 50 °C Temperatura skladiščenja: -25– + 70 °C • Relativna vlažnost (nekondezirajoča): od 5 % do 93 % Dodatna oprema: Senzorji, ki jih je mogoče priključiti: OSRAM HIGHBAY; OSRAM VISION. Tehnična podpora: www.osram.com, +49 (0)89-6213-6000. 1) Meritveno območje 2) Višina namestitve 3) Zelo svetlo 4) Svetlo 5) Siva 6) Temno siva 7) Črna 8) Bela 9) Modra

(TR) Ürün ve Uygulama Tanımı: DALI COUPLER LS HIGHBAY G2 tavanlara veya armatür modüllerine monte edilen bir DALI-2 giriş cihazıdır. Adaptör bir ışık ve hareket dedektörünün daha üst seviyedeki DALI-2 Kontrol Birimine bağlanması için üretilmiştir. Cihaz, ışık ve hareket için 2 DALI giriş adresi sağlar. Işık ve hareket ile ilgili işlevler bağımsız olarak kullanılabilir. Alternatif olarak entegre ışık sensörü, hareket dedektörü monte edilmeden kullanılabilir, ancak bu durumda birlikte gelen kapak levhası monte edilmelidir. Cihaza, bağlı DALI kabloları aracılığıyla güç verilir. Bağlı sensör kanallarının ölçüm değerleri DALI kabloları aracılığıyla DALI sensör bağlayıcıdan DALI Kontrol Birimine telgraf olarak gönderilir. Geriye dönük uyumluluk için sensör, yazılım komutu aracılığıyla üreticiye özel OSRAM DALI moduna ayarlanabilir. Kablolama kontrolü: DALI gerilimi bağlandığında SELECT (SEÇ) basma düğmesine kısa süre basıldığında (sadece elektrik yalıtımlı aletlerle kullanılabilir!) LED açılacaktır. SELECT (SEÇ) basma düğmesine tekrar kısa süre basıldığında LED kapanacaktır. Aksi takdirde LED 30 saniye sonra kapanacaktır. Varsayılan fabrika ayarlarına sıfırlamak için: DALI gerilimi bağlanıp SELECT (SEÇ) basma düğmesine uzun süre (en az 10 saniye) basıldığında (sadece elektrik yalıtımlı aletlerle kullanılabilir!) LED 4 saniye boyunca yanıp sönecektir ve sensör bağlayıcı varsayılan fabrika ayarlarına sıfırlanacaktır. Devreye alma: SELECT (SEÇ) basma düğmesi (sadece elektrik yalıtımlı aletlerle kullanılabilir!) DALI düğmeli bağlayıcının tanımlanması için kullanılabilir. Bunun için bir merkez DALI Kontrol Biriminden devreye alma modunun etkinleştirilmesi gerekir. LED, merkezi DALI Kontrol Birimi ile kurulum için yönlendirilebilir. Sinyal türü (yanıp sönme, sürekli ışık...) bağlı DALI Kontrol Birimine bağlıdır (DALI Kontrol Birimi çalıştırma kılavuzuna bakın). Ekran ve Çalıştırma Elemanları (Şekil 1): A1 Şebeke voltajı bağlantısı L, N, PE + doğrudan kablolama; A2 Sensör bağlantıları; A3 DALI bağlantısı + doğrudan kablolama; A4 Işık sensörü hassasiyet ayarı; A5 SELECT (SEÇ) basma düğmesi A6 Işık sensörü; A7 Ekran LED'i. Kablolama Örneği (Şekil 2). Kurulum Talimatları: Cihaz kalıcı iç mekan kurulumları için kuru yerlerde tavan veya armatür modüllerinde kullanılabilir. UYARI: • Cihaz yetkili bir elektrikçi tarafından monte edilmeli ve devreye alınmalıdır. • LED kabloları 230V gerilime bağlanmamalıdır. • DALI arayüzleri, şebeke elektriğine karşı temel yalıtım sağlar. • SELECT (SEÇ) basma düğmesi çalıştırılırken ve ışık sensörü hassasiyeti ayarlanırken sadece elektrik yalıtımlı aletler kullanılmalıdır. • Geçerli güvenlik ve kaza önleme kurallarına uyulmalıdır. • Cihaz HIGHBAY / VISION Sensörü veya kapak levhası ile birlikte monte edilmelidir. • Elektrik tesisatları planlanırken ve döşenirken ilgili ülkede geçerli kılavuzlar, yönetmelikler ve teknik özellikler gözetilmelidir. Montaj: Genel açıklama: DALI COUPLER LS HIGHBAY G2 tavana montaj ve armatür modül entegrasyonunda kullanılmak amacıyla tasarlanmıştır. Sensör bağlantısı / montajı: HIGHBAY / VISION sensörü entegre konnektör terminali üzerinden bağlanır. Yalnızca ışık sensörünü kullanmak için: HIGHBAY / VISION sensörü monte edilmemişse birlikte gelen kapak levhası kullanılmalıdır (Şekil 3). Işık sensörü hassasiyetinin ayarlanması: Entegre ışık sensörünün hassasiyeti, ölçüm penceresinin optimize şekilde kullanılabilmesi için bir gerilimölçer ile ayarlanabilir. Önerilen değerler için tabloya bakın. Teknik Özellikler: Güç kaynağı: • Cihaza DALI kabloları ile enerji sağlanır. Gerilim, DALI Standardı 62386'yı temel alır. • DALI üzerinden tüketilen akım - hat 7 mA • HIGHBAY / VISION sensörü beslemesi 120..277 V 50/60 Hz ile konnektör üzerinden kablolar aracılığıyla yapılır. Girişler: • Giriş sinyal gerilimi/akımı: HIGHBAY / VISION yük kontağı (bağımsız giriş). Çevre ile ilgili teknik özellikler:• Çalışma ortamı sıcaklığı: 0 ... +50 °C; • Saklama sıcaklığı: -25 ... +70 °C; • Bağıl nem (yoğuşmasız): %5 ila %93. Aksesuarlar: Bağlanabilir Sensörler: OSRAM HIGHBAY; OSRAM VISION. Teknik destek: www.osram.com, +49 (0)89-6213-6000. 1) Ölçüm Alanı; 2) Montaj yüksekliği; 3) çok parlak; 4) parlak; 5) gri; 6) koyu gri; 7) siyah; 8) beyaz; 9) mavi

(HR) Opis proizvoda i primjena: DALI COUPLER LS HIGHBAY G2 ulazni je uređaj DALI-2 za ugradnju na stropove ili u rasvjetna tijela. Prilagodnik je izrađen za spajanje detektora svjetla i pokreta na kontroler DALI-2 više razine. Uređaj omogućuje dvije ulazne adrese DALI, za svjetlo i pokret. Funkcije za svjetlo i pokret mogu se upotrebljavati zasebno. U suprotnom, integrirani se svjetlosni senzor može upotrebljavati bez ugrađenog detektora pokreta, ali u tom slučaju treba montirati poklopnu ploču. Uređaj se napaja spojenim žicama DALI. Mjerene vrijednosti spojenih senzorskih kanala šalju se žicama DALI iz senzorskih spojnica kao telegrami na središnji kontroler DALI. Za povratnu kompatibilnost senzor se softverskom naredbom može prebaciti u proizvođačev poseban način rada OSRAM DALI. Provjera ožičenja: Kad se napon DALI spoji, kratkim pritiskom na gumb SELECT (rad dopušten samo s električno izoliranim alatom), uključit će se LED žaruljica. Sljedećim kratkim pritiskom na gumb SELECT isključit će se LED žaruljica. U suprotnom će se LED žaruljica isključiti nakon 30 s. Vraćanje zadanih tvorničkih postavki: Kad se DALI napon spoji, dugim pritiskom (> 10 s) na gumb SELECT (rad dopušten samo s alatom s električnom izolacijom), LED žaruljica treptat će tijekom 4 s, a spojnica senzora vratit će se na tvornički zadane postavke. Puštanje u rad: Gumb SELECT (rad dopušten samo s električno izoliranim alatima!) može se koristiti za identifikaciju spojnice gumba DALI. Za to se mora aktivirati način puštanja u rad središnjeg DALI kontrolera. Na LED žaruljicu može se upotrijebiti za postavljanje sa središnjim kontrolerom DALI. Vrsta signala (treptanje, neprekidno svjetlo, ...) ovisi o spojenom kontroleru DALI (vidjeti upute za upotrebu kontrolera DALI). Zaslon i radni elementi (sl. 1): A1 priključak za mrežni napon L, N, PE + integrirano ožičenje; A2 senzorski priključci; A3 priključak DALI + integrirano ožičenje; A4 podešavanje osjetljivosti svjetlosnog senzora; A5 gumb SELECT A6 svjetlosni senzor; A7 LED žaruljica zaslona. Primjer ožičenja (sl. 2). Upute za ugradnju: Uređaj se može upotrijebiti za trajne unutarnje instalacije na suhim mjestima na stropu ili rasvjetnim tijelima. UPOZORENJE: • Uređaj mora montirati i pustiti u pogon ovlašteni električar. • Ožičenje DALI ne smije se povezati na napon od 230 V. • Sučelja DALI nude osnovnu izolaciju za električne vodove. • Rad na gumbu SELECT i senzoru svjetlosne osjetljivosti smije se izvoditi samo s električno izoliranim alatima. • Prevladavajuća pravila o sigurnosti i sprečavanju nesreća moraju se poštovati. • Uređaj se mora montirati sa senzorom HIGHBAY / VISION ili s pokrovnom pločom. • Pri planiranju i ugradnji električnih instalacija moraju se poštovati odgovarajuće smjernice, propisi i specifikacije za pojedinu zemlju. Montaža: Opći opis: DALI COUPLER LS HIGHBAY G2 namijenjen je za montažu na strop i za integriranje u rasvjetna tijela. Povezivanje / montaža senzora: Spajanje senzora HIGHBAY / VISION odvija se putem integriranog priključnog terminala. Upotreba samo svjetlosnog senzora: ako senzor HIGHBAY / VISION nije ugrađen, potrebno je koristiti priloženu pokrovnu ploču (Sl. 3). Prilagodljiva osjetljivost svjetlosnog senzora: integrirani svjetlosni senzor može se prilagođavati s pomoću potenciometre za optimalnu upotrebu mjernog prozora. Preporučene zadane vrijednosti: vidjeti tablicu. Tehničke specifikacije: Napajanje: • Uređaj se napaja putem žica DALI. Napon se temelji na standardu DALI 62386. • Struja koju troše linije DALI – 7 mA • Napajanje senzora HIGHBAY / VISION 120..277 V 50/60 Hz i integrirano ožičenje s pomoću konektora. Ulazi: • Napon/struj ulaznog signala: nosivi kontakt senzora HIGHBAY / VISION (ulaz s plutajućim položajem). Specifikacije o okolišu: • Radna temperatura okoline: 0 ... + 50 ° C; • Temperatura pri pohrani: - 25 ... + 70 ° C; • Relativna vlažnost (bez kondenzacije): 5 % to 93 %. Dodatni pribor: Spojivi senzori: OSRAM HIGHBAY; OSRAM VISION. Tehnička podrška: www.osram.com, +49 (0)89-6213-6000. 1) Područje mjerenja; 2) Visina pri instalaciji; 3) vrlo svijetlo; 4) svijetlo; 5) sivo; 6) tamno sivo; 7) crno; 8) bijelo; 9) plavo

DALI COUPLER LS HIGHBAY G2

(RO) Descrierea produsului și aplicației: Dispozitivul DALI COUPLER LS HIGHBAY G2 este un dispozitiv de intrare de tip DALI-2 pentru instalarea pe tavane sau pe modulele corpurilor de iluminat. Adaptorul este conceput pentru conectarea unui detector de lumină și mișcare la un controler DALI-2 de nivel superior. Dispozitivul oferă 2 adrese de intrare DALI pentru lumină și mișcare. Funcțiile pentru lumină și mișcare pot fi utilizate independent. Ca alternativă, senzorul de lumină integrat poate fi folosit fără un detector de mișcare instalat, dar în acest caz trebuie instalat capacul incluso. Dispozitivul este alimentat prin cablurile DALI. Valorile măsurate ale canalelor de senzori conectate sunt trimise de la racordul senzorului sub formă de telegrame prin cablurile DALI către controlerul DALI central. Pentru compatibilitate cu sistemele anterioare, senzorul poate fi comutat la modul specific producătorului OSRAM DALI printr-o comandă software. Verificarea cablajului: Cu alimentarea DALI conectată, LED-ul se aprinde la o apăsare scurtă pe butonul SELECT (operație efectuată numai cu unelte electrice izolate!). Următoarea apăsare scurtă pe butonul SELECT va opri LED-ul. În caz contrar LED-ul se va stinge după 30 s. Resetare la setările implicite din fabrică: Cu alimentarea DALI conectată, LED-ul se aprinde intermitent timp de 4 s la o apăsare lungă (>10 s) pe butonul SELECT (a se efectua operațiunea numai cu unelte cu izolație electrică!), iar racordul de senzor este resetat la setările implicite din fabrică. Punerea în funcțiune: Butonul SELECT (a se efectua operațiunea numai cu unelte cu izolație electrică!) poate fi utilizat pentru identificarea racordului DALI al butonului. Pentru aceasta trebuie activat modul punere în funcțiune al unui controler central DALI. LED-ul poate fi acționat la punerea în funcțiune cu un controler DALI. Tipul de semnal (lumină intermitentă, continuă...) depinde de controlerul DALI (consultați manualul de utilizare a controlerului DALI). Elemente de afișare și operare (Fig. 1): A1 conexiune la rețeaua de alimentare L, N, PE + cablaj de trecere; A2 Conexiuni pentru senzori; A3 Conexiune DALI + cablaj de trecere; A4 Reglarea sensibilității senzorului de lumină; A5 Buton SELECT A6 Senzor de lumină; A7 LED afișaj. Exemplu de cablaj (Fig. 2). Instrucțiuni de instalare: Dispozitivul poate fi utilizat pentru instalații permanente de interior, în locații uscate, pe tavane sau module de corpuri de iluminat. AVERTISMENT: • Dispozitivul trebuie montat și pus în funcțiune de către un electrician autorizat. • Cablul DALI nu trebuie conectat la 230 V. • Interfața DALI asigură o izolație de bază față de rețeaua electrică. • Operarea butonului SELECT și sensibilitatea senzorului de lumină se efectuează numai cu unelte electrice izolate. • Trebuie respectate normele locale cu privire la siguranță și prevenirea accidentelor. • Dispozitivul trebuie instalat cu senzori HIGHBAY/VISION sau cu capac. • La planificarea și instalarea instalațiilor electrice, trebuie respectate normele, reglementările și specificațiile electrice ale țărilor respective. Instalarea: Descriere generală: Dispozitivul DALI COUPLER LS HIGHBAY G2 este destinat pentru instalarea pe tavane și integrarea în module ale corpurilor de iluminat. Conectarea/instalarea senzorilor: Conectarea senzorilor HIGHBAY/VISION se efectuează prin racordul integrat. Utilizare numai cu senzor de lumină: dacă nu se instalează un senzor HIGHBAY/VISION, trebuie instalat capacul atașat (Fig. 3). Reglarea sensibilității senzorului de lumină: Sensibilitatea senzorului de lumină integrat printr-un potențiometru pentru utilizarea optimă a ferestrei de măsurare. Valori de funcționare recomandate: consultați tabelul. Specificații tehnice: Alimentare: • Dispozitivul este alimentat prin cablurile DALI. Tensiunea este conform standardului DALI 62386. • Intensitatea curentului consumat de pe linia DALI 7 mA • Alimentarea senzorilor HIGHBAY/VISION 120..227 V 50/60 Hz și cablaj de trecere prin racord. Intrări: • Semnal de intrare tensiune/ intensitate: Contact de sarcină HIGHBAY/VISION (intrare flotantă/liberă de potențial). Specificații de mediu: • Temperatura ambiantă de funcționare: 0 ... +50°C; • Temperatura de depozitare: -25 ... +70°C; • Umiditate relativă (fără condens): 5% – 93% Accesorii: Senzori conectabili: OSRAM HIGHBAY; OSRAM VISION. Suport tehnic: www.osram.com, +49 (0)89-6213-6000. 1) zona de măsurare; 2) înălțimea de instalare; 3) foarte luminos; 4) luminos; 5) gri; 6) gri închis; 7) negru; 8) alb; 9) albastru

(BG) Описание на продукта и приложенията му: Продуктът DALI COUPLER LS HIGHBAY G2 представлява входно устройство DALI-2 за монтаж в тавани или на модули на осветителни тела. Адаптерът е предназначен за свързване на датчик за осветеност и движение към контролер DALI-2 от по-високо ниво. Устройството предоставя 2 входни адреса DALI за осветеност и движение. Функциите за осветеност и движение може да се използват независимо една от друга. Алтернативен вариант е вграденият сензор за осветеност да се използва без монтиран датчик за движение, но в такъв случай предоставеният капак трябва да бъде поставен. Устройството се захранва чрез свързване проводници DALI. Измерените стойности на каналите на свързаните сензори се изпращат под формата на блокове данни чрез проводниците DALI от сензорния съединител DALI към централния контролер DALI. За съвместимост с по-стари модели системи сензорът може да бъде превключен в специфичния за производителя режим OSRAM DALI чрез софтуерна команда. Проверка на окабеляването: Когато напрежението на DALI е свързано, кратко натискане на бутона за избор SELECT (да се работи само с електроизолирани инструменти!) ще включи LED индикатора. Следващо кратко натискане на бутона за избор SELECT ще изключи LED индикатора. В противен случай LED индикаторът ще се изключи след 30 секунди. Нулиране към фабричните настройки по подразбиране: Когато напрежението на DALI е свързано, при продължително натискане (> 10 секунди) на бутона за избор SELECT (да се работи само с електроизолирани инструменти!) LED индикаторът ще премигва в продължение на 4 секунди и сензорният съединител ще се нулира до фабричните настройки по подразбиране. Пускане в експлоатация: Бутонът за избор SELECT (да се работи само с електроизолирани инструменти!) може да се използва за идентификация на бутонния съединител DALI. За тази цел трябва да бъде активиран режимът за пускане в експлоатация на централния контролер DALI. Върху LED индикатора може да се повлияе за настройка с централен DALI контролер. Видът на сигнала (мигане, продължителен светлинен сигнал и т.н.) се определя от свързания DALI контролер (вижте ръководството за експлоатация на DALI контролера). Дисплей и работни елементи (фиг. 1): A1 Връзка към мрежово напрежение L, N, PE + директно окабеляване; A2 Сензорни връзки; A3 DALI връзка + директно окабеляване; A4 Регулиране на чувствителността на сензора за осветеност; A5 Бутон за избор SELECT A6 Сензор за осветеност; A7 LED на дисплея. Пример за окабеляване (фиг. 2). Инсталационни инструкции: Устройството може да се използва в постоянни интериорни инсталации на сухи места на тавани или в модули на осветителни тела. ПРЕДУПРЕЖДЕНИЕ: • Устройството трябва да бъде монтирано и пуснато в експлоатация от упълномощен електротехник. • Окабеляването на DALI не трябва да бъде свързано към 230 V. • Интерфейсите DALI предоставят базова изолация от електрозахранването. • Работата с бутона за избор SELECT и регулирането на чувствителността на сензора за осветеност трябва да се извършва само с електроизолирани инструменти. • Трябва да се спазват съществуващите правила за безопасност и предотвратяване на злополуки. • Устройството трябва да бъде монтирано със сензор HIGHBAY/VISION или с капак. • При планиране и монтиране на електроинсталации трябва да се спазват приложимите указания, разпоредби и спецификации на съответната държава. Монтиране: Общо описание: Продуктът DALI COUPLER LS HIGHBAY G2 е предназначен за монтиране в тавани и вграждане в модули на осветителни тела. Свързване/монтиране на сензор: Свързването на сензор HIGHBAY/VISION става чрез вградената конекторна клема. Използване само на сензора за осветеност: ако не е монтиран сензор HIGHBAY/VISION, трябва да се използва приложеният капак (фиг. 3). Регулиране на чувствителността на сензора за осветеност: Чувствителността на вградения сензор за осветеност може да се регулира чрез потенциометър за оптимизирано използване на прозореца за измерване. Препоръчителни зададени стойности: вижте таблица. Технически спецификации: Захранване: • Устройството се захранва чрез проводниците DALI. Напрежението е базирано на DALI стандарт 62386. • Консумиран ток от линия DALI 7 mA • Захранване на сензор HIGHBAY/VISION 120..277 V при 50/60 Hz и чрез директно окабеляване чрез конектор. Входове: • Напрежение/ток на входния сигнал: Контактно натоварване на HIGHBAY/VISION (симетричен вход). Характеристики на околната среда:• Температура на околната среда при работа: 0 ... +50°C; • Температура при съхранение: -25 ... +70°C; • Относителна влажност (без кондензация): 5% – 93%. Аксесоари: Сензори с възможност за свързване: OSRAM HIGHBAY; OSRAM VISION. Техническа поддръжка: www.osram.com, +49 (0)89-6213-6000. 1) Измервана зона; 2) Височина на монтаж; 3) Много светло; 4) Светло; 5) Сиво; 6) Тъмносиво; 7) Черно; 8) Бяло; 9) Синьо

(EST) Toote ja kasutusvaldkonna kirjeldus: DALI LIITMIK LS HIGHBAY G2 on DALI-2 sisendseade lakke või valgustimoodulite külge paigaldamiseks. Adapter on valgusti ja liikumisanduri ühendamiseks kõrgema taseme DALI-2-kontrolleriga. Seadmel on 2 DALI sisendaadressi valgusti ja liikumisanduri jaoks. Valgusti ja liikumisanduri funktsioone saab kasutada teineteisest sõltumatult. Lisaks võib kasutada integreeritud valgusandurit ilma liikumisandurita, kuid sellisel juhul tuleb paigaldada komplekti kuluva katteplaat. Seadet varustatakse toitega ühendatud DALI juhtmete kaudu. Ühendatud andurikanalite mõõteväärtused saadetakse DALI andurliitmikult DALI juhtmete kaudu DALI kontrollerile pakettidena. Tagasilatuva ühilduvuse tagamiseks saab anduri lülitada tarkvarakäsuga tootjapoolsele OSRAM DALI režiimile. Juhtmestuse kontroll: kui DALI toitepinge on ühendatud, siis VALIKU surunupu lühiajalisel vajutamisel (kasutamine üksnes elektriliselt isoleeritud töövahenditega!) LED süttib. VALIKU surunupu järgmisel lühiajalisel vajutamisel LED kustub. Vastasel korral kustub LED 30 s möödudes. Tehase vaikesätete taastamine: kui DALI toitepinge on ühendatud, siis VALIKU surunupu pikaajalisel vajutamisel (>10 s) (kasutamine üksnes elektriliselt isoleeritud töövahenditega!) LED vilgub 4 s ja taastatakse anduriliitmiku tehasesätted. Kasutuselevõtt: VALIKU surunupu (kasutamine üksnes elektriliselt isoleeritud töövahenditega!) abil saab tuvastada DALI surunupu liitmikku. Selle kasutuselevõtmeks tuleb juhtimisrežiim jaoks tuleb aktiveerida keskne DALI kontroller. LED-i võib seadistamisel mõjutada keskne DALI kontroller. Signaali tüüp (vilkumine, põlemine jne) sõltub ühendatud DALI kontrollerist (vt DALI kontrolleri kasutusjuhendit). Näidik ja tööelemendid (joonis 1): A1 võrgupingeühendus F, N, KM + juhtmeühendused; A2 anduriühendused; A3 DALI ühendus + juhtmeühendused; A4 valgusanduri tundlikkuse reguleerimine; A5 VALIKU surunupp; A6 valgusandur; A7 Näidik-LED. Juhtmeühenduste näidis (joonis 2). Paigaldusjuhised: seade sobib lakke või valgustimoodulitega püsivaks kuivas siseruumis paigaldamiseks. HOIATUS. • Seadme peab paigaldama ja kasutusele võtma kvalifitseeritud elektrik. • DALI juhtmeid ei tohi ühendada 230 V võrgupingega. • DALI ehk digitaalselt adresseeritav valgustuse juhtimisliides tagab peamise võrguvoolu isolatsiooni. • VALIKU surunuppu ja valgusanduri tundlikkuse regulaatorit tohib kasutada üksnes elektriliselt isoleeritud töövahenditega. • Õnnetuste vältimiseks tuleb järgida ohutuseeskirju. • Seade tuleb paigaldada HIGHBAY /VISION anduri või katteplaadiga. • Elektripaigaldiste kavandamisel ja ühendamisel tuleb järgida vastava riigi juhiseid, määruseid ja spetsifikatsioone. Paigaldamine. Üldkirjeldus: DALI LIITMIK LS HIGHBAY G2 on ettenähtud lakke paigaldamiseks ja valgustimoodulitega integreerimiseks. Anduriühendus / -paigaldus: HIGHBAY / VISION anduri ühendamine toimub integreeritud klemmide abil. Üksnes valgusanduri kasutamine: kui HIGHBAY / VISION andurit ei kasutata, siis tuleb paigaldada katteplaat (joonis 3). Valgusanduri tundlikkuse reguleerimine: mõõteakna optimaalseks kasutamiseks võite potentsiomeetri abil reguleerida integreeritud valgusanduri tundlikkust. Soovituslikud seadistusväärtused: vt tabelit. Tehilised andmed. Toiteallikas: • seadet varustatakse toitega DALI juhtmete kaudu. Pinge pöhineb DALI standardil 62386. • DALI liini voolutugevus 7 mA • HIGHBAY / VISION anduri toitepinge 120..277 V 50/60 Hz ja juhtmeühendus liitmiku kaudu. Sisendid. • Sisendsignaali pinge/-voolutugevus: HIGHBAY / VISION koormuskontakt (ujuvsisend). Keskkonnaandmed:• Töökeskkonna temperatuur: 0 ... + 50 °C; • Hoiustamistemperatuur: - 25 ... + 70 °C; • Suhteline õhuniiskus (mittekondenseeruv): 5 % kuni 93 %. Tarvikud. Ühendatavad andurid: OSRAM HIGHBAY; OSRAM VISION. Tehniline tugi: www.osram.com, +49 (0)89-6213-6000. 1) Mõõteala; 2) Paigalduskõrgus; 3) Väga hele; 4) Hele; 5) Hall; 6) Tumehall; 7) Must; 8) Valge; 9) Sinine

(LT) Gaminys ir naudojimo aprašymas. DALI COUPLER LS HIGHBAY G2 yra DALI-2 įvesties įrenginys, skirtas montuoti ant lubų arba šviestuvų modeliuose. Šis adapteris sujungia šviesos ir judesio detektorių su aukštesnio lygio DALI-2 valdikliu. Įrenginys suteikia 2 DALI įvesties adresus šviesai ir judesiui. Šviesos ir judesio funkcijos gali būti naudojamos nepriklausomai viena nuo kitos. Integruotas šviesos jutiklis gali būti naudojamas be integruoto judesio detektoriaus, bet tokiu atveju reikia sumontuoti pridedamą gaubto plokštę. Įrenginiui maitinimas tiekiamas per jungtus DALI laidus. Prijungto jutiklio kanalų matavimų reikšmės siunčiamos iš DALI jutiklio movos kaip telegramos DALI laidais į centrinį DALI valdiklį. Siekiant užtikrinti atgalinį suderinamumą, programinės įrangos komanda gali perjungti jutiklį į gamintojo nustatytą OSRAM DALI režimą. Laidų sujungimo tikrinimas. Kai prie DALI prijungta įtampa, trumpai spustelėjus mygtuką SELECT (pasirinkti) (naudokite tik elektrai neleidžiančiais įrankius!) įsijungia LED. Dar kartą spustelėjus mygtuką SELECT (pasirinkti), LED išsijungia. Kitu atveju LED išsijungs po 30 sek. Numatytųjų gamyklinių nustatymų atkurimas. Kai prie DALI prijungta įtampa, ilgas mygtuko SELECT (pasirinkti) spustelėjimas (> 10 sek.) (naudokite tik elektrai neleidžius įrankius!) LED mirksės 4 sek. ir bus atkurti numatytieji gamykliniai jutiklio movos nustatymai. Eksploatacijos pradžia. Mygtukas SELECT (pasirinkti) (naudokite tik elektrai neleidžius įrankius!) gali būti naudojamas identifikuojant DALI mygtuko movą. Tam turi būti suaktyvintas centrinio DALI valdiklio eksploatacijos režimas. LED gali būti valdoma nustatant centrinį DALI valdiklį. Signalo tipas (mirksintis, nenutrūkstamas švietimas ir t. t.) priklauso nuo prijungto DALI valdiklio (žr. DALI valdiklio eksploatavimo vadovą). Ekranas ir valdymo elementai (1 pav.). A1 Maitinimo tinklo įtampos prijungimas L, N, PE + laidai; A2 Jutiklio jungtys; A3 DALI jungtis + laidai; A4 Šviesos jutiklio jautrumo reguliavimas; A5 mygtukas SELECT (pasirinkti) A6 Šviesos jutiklis; A7 ekrano LED. Laidų sujungimo pavyzdys (2 pav.). Montavimo instrukcijos. Įrenginys gali būti montuojamas viduje, ant sausų lubų arba šviestuvų moduliuose. ĮSPĖJIMAS. • Įrenginio montavimą ir atidavimą eksploatacijai turi atlikti įgaliotas elektrikas. • DALI laidų negalima jungti prie 230 V. • DALI sąsajos užtikrina bazinę izoliaciją nuo maitinimo tinklo. • Mygtukas SELECT ir šviesos jutiklio jautrumas reguliuojamas tik elektrai neleidžiais įrankiais. • Būtina vadovautis galiojančiomis saugos ir nelaimingų atsitikimų prevencijos taisyklėmis. • Įrenginys turi būti montuojamas su HIGHBAY / VISION jutikliu arba gaubto plokšte. • Planuojant ir montuojant elektros instaliaciją būtina vadovautis šalyje taikomais atitinkamais nurodymais, reglamentais ir specifikacijomis. Montavimas. Bendras aprašymas. DALI COUPLER LS HIGHBAY G2 skirtas montuoti ant lubų arba gali būti integruojamas šviestuvų moduliuose. Jutiklio prijungimas / montavimas. HIGHBAY / VISION jutiklis prijungiamas panaudojant integruotą jungčių bloką. Vieno šviesos jutiklio naudojimas. Jei HIGHBAY / VISION jutiklis neprijungtas, turi būti naudojama gaubto plokštė (3 pav.). Šviesos jutiklio jautrumo reguliavimas. Potenciometru galima reguliuoti integruoto šviesos jutiklio jautrumą, kad būtų optimizuotas matavimų lango naudojimas. Rekomenduojamos nustatytosios reikšmės: žr. lentelę. Techninės specifikacijos. Maitinimas. • Įrenginiui maitinimas teikiamas per DALI laidus. Įtampa pagal DALI standartą 62386. • Iš DALI sunaudojama srovė- linija 7 mA • Tiekimas HIGHBAY / VISION jutikliui 120..277 V 50/60 Hz ir laidai per jungtį. Įvestys. • Įvesties signalo įtampa / srovė. HIGHBAY / VISION tipo jungtis (neįžeminta įvestis). Aplinkos saugos specifikacijos:• Darbinė aplinkos temperatūra: 0 ... + 50 °C; • Laikymo temperatūra: - 25 ... + 70 °C; • Santykinis drėgnumas (be kondensacijos): 5–93 %. Priedai: Prijungiami jutikliai: OSRAM HIGHBAY; OSRAM VISION. Techninė pagalba: www.osram.com, +49 (0)89-6213-6000. 1) Matavimų zona; 2) Montavimo aukštis; 3) labai ryškí; 4) ryškí; 5) pilka; 6) tamsiai pilka; 7) juoda; 8) balta; 9) mėlyna

(LV) Produkta un lietojuma apraksts: DALI COUPLER LS HIGHBAY G2 ir DALI-2 ievades ierīce uzstādīšanai griestos vai gaismekļu moduļos. Adapteris ir paredzēts, lai pievienotu gaismas un kustību uztvērēju augstāka līmeņa DALI-2 kontrolierīcei. Ierīce nodrošina 2 DALI ievades, reaģējot uz gaismu un kustību. Gaismas un kustības funkcijas var izmantot atsevišķi. Alternatīvi iespējams izmantot iebūvētu gaismas sensoru bez uzstādīta kustību uztvērēja, taču šādā gadījumā jāuzstāda komplektācijā iekļautā pārsega pláksnīte. Ierīce tiek darbināta ar pievienotajiem DALI vadiem. Pievienotā sensora kanālu mērījumu vērtības tiek nosūtītas no DALI sensora savienotāja kā telegrammas pa DALI vadiem uz centrālo DALI kontrolierīci. Lai nodrošinātu atpakaļsaderību, sensoru var pārslēgt uz ražotāja noteikto OSRAM DALI režīmu ar programmatūras komandu. Vadojuma pārbaude: Kad DALI spriegums ir pievienots, īslaicīgi nospiediet SELECT spiedpogu (strādājiet tikai ar elektriski izolētiem instrumentiem!), un tiks ieslēgta LED lampiņa. Vēlreiz īslaicīgi nospiežot SELECT spiedpogu, LED lampiņa tiks izslēgta. Pretējā gadījumā LED lampiņa izslēgsies pēc 30 sekundēm. Veiciet atiestatīšanu uz rūpnīcas noklusējuma iestatījumiem: kad DALI spriegums ir pievienots, ilgi (>10s) nospiediet SELECT spiedpogu (strādājiet tikai ar elektriski izolētiem instrumentiem!), LED lampiņa mirgos 4 sekundes un sensora savienotājs tiks atiestatīts uz rūpnīcas noklusējuma iestatījumiem. Nodošana ekspluatācijā: lai identificētu DALI spiedpogas savienotāju, izmantojiet SELECT spiedpogu (strādājiet tikai ar elektriski izolētiem instrumentiem!). Lai to izdarītu, jāaktivizē centrālās DALI vadības ierīces ekspluatācijas režīms. LED lampiņu var iestatīt, izmantojot DALI vadības ierīci. Signāla veids (mirgo, deg nepārtraukti u.c.) ir atkarīgs no pievienotās DALI vadības ierīces (skatiet DALI kontrolierīces rokasgrāmatu). Displejs un funkcionālie elementi (1. att.): A1 elektrotīkla sprieguma savienojums L, N, PE + izvilkts vadojums; A2 sensora savienojumi; A3 DALI savienojums + izvilkts vadojums; A4 gaismas sensora jutības regulēšana; A5 SELECT — spiedpogas A6 gaismas sensors; A7 displeja gaismas diode. Vadojuma piemērs (2. att.). Uzstādīšanas instrukcijas: ierīci var uzstādīt pastāvīgai izmantošanai iekštelpās sausās vietās pie griestiem vai gaismekļu moduļos. BRĪDINĀJUMS! • Ierīci drīkst uzstādīt un nodot ekspluatācijā tikai sertificēts elektriķis. • DALI vadojumu nedrīkst pievienot 230 V tīklam. • DALI saskarnes nodrošina pamatizolāciju pret elektrotīklu. • SELECT spiedpogas nospiešanai un gaismas sensora jutības regulēšanai izmantojiet tikai elektriski izolētus instrumentus. • Jāievērno norādītie drošības un negadījumu novēršanas noteikumi. • Ierīce ir jāuzstāda ar HIGHBAY/VISION sensoru vai pārseguma pláksnīti. • Plānojot un uzstādot elektriskās instalācijas, jāievēro attiecīgās vadlinijas, noteikumi un specifikācijas, kas ir spēkā attiecīgajā valstī. Uzstādīšana. Vispārīgs apraksts: DALI COUPLER LS HIGHBAY G2 ir paredzēts uzstādīšanai pie griestiem un integrācijai gaismekļu moduļos. Sensora savienojums/ uzstādīšana: HIGHBAY/VISION sensora uzstādīšana tiek veikta, izmantojot integrēto savienotāja terminālī. Ja tiek izmantots tikai gaismas sensors: ja HIGHBAY/ VISION sensors netiek uzstādīts, izmantojiet komplektācijā iekļauto pārsegšanas pláksnīti (3. att). Gaismas sensora jutības regulēšana: integrētā gaismas sensora jutību mērījumu lodziņa optimālai izmantošanai var pielāgot ar potenciometru. Ieteicamās iestatījumu vērtības: skatīt tabulu. Tehniskās specifikācijas Barošanas avots: • Ierīce tiek darbināta ar DALI vadiem. Spriegums ir atbilstīgs DALI standartam 62386. • DALI līnijas strāvas stiprums 7 mA • HIGHBAY/VISION sensora barošanas padeve 120..277 V 50/60 Hz un vadojuma izvilkšana caur savienotāju. Ievades: • Ievades signāla spriegums/strāva: HIGHBAY/VISION slodzes kontakts (mainīga ievade). Vides specifikācijas: • Apkārtējā darba temperatūra: 0... + 50 °C; • Glabāšanas temperatūra: -25... + 70 °C; • Relatīvais mitrums (bez kondensācijas): no 5% līdz 93%. Piederumi: Pievienojamie sensori: OSRAM HIGHBAY; OSRAM VISION. Tehniskais atbalsts: www.osram.com, +49 (0)89-6213-6000. 1) mērījumu apgabals; 2) uzstādīšanas augstums; 3) ļoti spilgts 4) spilgts; 5) pelēks; 6) tumši pelēks; 7) melns; 8) balts; 9) zils.

(SRB) Opis proizvoda i primene: DALI SPOJNICA LS HIGHBAY G2 predstavlja DALI-2 ulazni uređaj za instaliranje na plafonima ili na rasvetnim modulima. Adapter je namenjen povezivanju svetla i detektora pokreta sa DALI-2 kontrolerom višeg nivoa. Uređaj ima dve DALI ulazne adrese za svetlo i pokret. Funkcije za svetlo i pokret mogu se nezavisno koristiti. Integrisani svetlosni senzor se može koristiti i bez instaliranog detektora pokreta, ali se u tom slučaju mora montirati isporučeni poklopac. Uređaj se napaja preko povezanih DALI žica. Merne vrednosti kanala povezanog senzora šalju se od DALI spojnice za senzor kao telegrami preko DALI žica do centralnog DALI kontrolera. Za kompatibilnost sa prethodnim verzijama, senzor može da se softverskom komandom prebaci na režim OSRAM DALI specifičan za proizvođača. Provera ožičenja: Kada se DALI poveže sa napajanjem, kratak pritisak na taster SELECT (rukujte samo alatkama sa električnom izolacijom!) dovešće do uključivanja LED indikatora. Sledeći kratak pritisak na taster SELECT dovešće do isključivanja LED indikatora. U suprotnom, LED indikator će se isključiti nakon 30 s. Vraćanje na podrazumevana fabrička podešavanja: Kada se DALI poveže sa napajanjem, duži pritisak (>10 s) na taster SELECT (rukujte samo alatkama sa električnom izolacijom!) izazvaće treperenje LED indikatora u trajanju od 4 s i vraćanje spojnice za senzor na podrazumevana fabrička podešavanja. Puštanje u rad: Taster SELECT (rukujte samo alatkama sa električnom izolacijom!) može se koristiti za identifikovanje DALI spojnice za taster. Za ovaj režim puštanja u rad mora biti aktiviran centralni DALI kontroler. Na podešavanje LED indikatora može da utiče centralni DALI kontroler. Vrsta signala (trepćuće svetlo, stalno svetlo itd.) zavisi od povezanog DALI kontrolera (pogledajte uputstvo za rad DALI kontrolera). Prikaz i radni elementi (slika 1): A1 – priključak za mrežni napon L, N, PE + prolazno ožičenje; A2 – priključci senzora; A3 – DALI priključak + prolazno ožičenje; A4 – podešavanje osetljivosti svetlosnog senzora; A5 – taster SELECT A6 – svetlosni senzor; A7 LED indikator za prikaz. Primer za ožičenje (slika 2). Uputstva za instaliranje: Uređaj se može koristiti za trajne unutrašnje instalacije na suvim lokacijama – na plafonu ili na rasvetnim modulima. UPOZORENJE: • Uređaj montira i pušta u rad ovlašćeni električar. • DALI ožičenje se ne sme povezati sa naponom od 230 V. DALI interfejsi omogućavaju osnovnu izolaciju od mrežnog napona. • Tasterom SELECT i osetljivošću svetlosnih senzora rukujte samo pomoću alatki sa električnom izolacijom. • Obavezno poštujte pravila za bezbednost i prevenciju nezgoda. • Uređaj se mora montirati sa HIGHBAY/VISION senzorom ili sa poklopcem. • Dok planirate i postavljate električne instalacije, morate da poštujete relevantne smernice, propise i specifikacije odgovarajuće zemlje. Montaža: Opšti opis: DALI SPOJNICA LS HIGHBAY G2 montira se na plafonu ili se integriše sa rasvetnim modulom. Povezivanje/montaža senzora: Povezivanje HIGHBAY/VISION senzora odvija se preko integrisanog terminala priključka. Ako se koristi samo svetlosni senzor i nije montiran nijedan HIGHBAY/VISION senzor, mora se postaviti priloženi poklopac (slika 3). Podešavanje osetljivosti svetlosnog senzora: Osetljivost integrisanog svetlosnog senzora može se podešavati potenciometrom da bi se postiglo optimalno korišćenje mernog prozora. Preporučene vrednosti: pogledajte tabelu. Tehničke specifikacije: Napajanje: • Uređaj se napaja preko DALI žica. Napon se zasniva na DALI standardu 62386. • Struja koju koristi DALI – linija 7 mA • Napajanje HIGHBAY/VISION senzora 120..277 V 50/60 Hz i prolaznog ožičenja preko priključka. Ulazne veličine: • Napon/struja ulaznog signala: HIGHBAY/VISION kontakt opterećenja (otvoren ulaz). Specifikacije okruženja: • Sobna radna temperatura: 0 ... + 50 °C; • Temperatura skladištenja: – 25 ... + 70 °C; • Relativna vlažnost (bez kondenzacije): 5% do 93%. Pribor: Senzori koji se mogu povezati: OSRAM HIGHBAY; OSRAM VISION. Tehnička podrška: www.osram.com, +49 (0)89-6213-6000. 1) Izmerena oblast; 2) Visina instalacije; 3) vrlo svetlo; 4) svetlo; 5) sivo; 6) tamnosivo; 7) crno; 8) belo; 9) plavo

(UA) Опис виробу й сфери застосування. З'єднувач DALI COUPLER LS HIGHBAY G2 — це вхідний пристрій, що встановлюється на стелях або в освітлювальних модулях систем DALI-2. Цей адаптер з'єднує датчик освітлення та руху з контролером DALI-2. Пристрій має два вхідних канали DALI: для освітлення та руху. Фіксувати зміну освітлення та виявляти рух можна окремо. Крім того, інтегрований датчик освітлення можна використовувати без установлення датчика руху, але тоді необхідно прикріпити зовнішню кришку, що входить до комплекту. Живлення подається на пристрій через проводи DALI. Показники вимірювань, що надходять через під'єднані канали датчика, надсилаються за допомогою проводів DALI зі з'єднувача датчика DALI до центрального контролера DALI у вигляді коротких сигналів. Для зворотної сумісності датчик можна перевести в спеціальний режим OSRAM DALI за допомогою програмної команди. Перевірка електропроводки Після подачі напруги DALI коротко натисніть кнопку SELECT (процедуру проводити лише з ізольованими електроінструментами), щоб увімкнути світлодіод. Якщо ви ще раз коротко натиснете кнопку SELECT, світлодіод вимкнеться. В іншому разі він вимкнеться через 30 с. Скидання настройок до заводських. Якщо після подачі напруги DALI натиснути кнопку SELECT і утримувати її довше ніж 10 секунд (процедуру проводити лише з ізольованими електроінструментами), світлодіод буде блимати протягом 4 с, і настройки з'єднувача буде скинуто до заводських. Введення в експлуатацію. За допомогою кнопки SELECT (процедуру проводити лише з ізольованими електроінструментами) можна ідентифікувати з'єднувач DALI. Перед цим необхідно перевести центральний контролер DALI в режим введення в експлуатацію. Для налаштування світлодіод можна активувати за допомогою центрального контролера DALI. Тип сигналу (блимання, постійне світіння) залежить від під'єднаного контролера DALI (див. посібник із використання контролера DALI). Дисплей і робочі елементи (Рис. 1). A1: під'єднання до загальної електромережі (провідники L, N, PE та їх з'єднання); A2: під'єднання кабелів; A3: під'єднання DALI та розведення проводів; A4: налаштування чутливості датчика освітлення; A5: кнопка SELECT; A6: датчик освітлення; A7: світлодіодний дисплей. Приклад підключення проводів (Рис. 2). Інструкції зі встановлення. Пристрій можна встановлювати для постійного використання в сухих приміщеннях на стелях або в освітлювальних модулях. УВАГА! • Щодо монтажу пристрою та введення його в експлуатацію потрібно звертатися до кваліфікованого майстра-електрика. • Проводи DALI не можна під'єднувати до мережі з напругою 230 В. • Інтерфейси DALI забезпечують базову ізоляцію від електромережі. • Користуватися кнопкою SELECT і налаштовувати чутливість датчика освітлення необхідно лише за допомогою ізольованих електроінструментів. • Слід дотримуватися загальних правил безпеки та запобігання нещасним випадкам. • Пристрій слід закріплювати разом із датчиком HIGHBAY або VISION чи зовнішньою кришкою. • Під час планування та встановлення електричних систем слід дотримуватися відповідних інструкцій, чинних положень, стандартів і умов у вашій країні. Монтаж. Загальний опис. З'єднувач DALI COUPLER LS HIGHBAY G2 призначено для встановлення на стелях або інтеграції в освітлювальні модулі. Під'єднання та кріплення датчика. Датчики HIGHBAY і VISION під'єднуються через інтегрований термінал з'єднувача. Використання датчика освітлення без датчика руху: якщо датчик HIGHBAY або VISION не встановлено, необхідно використовувати зовнішню кришку (Рис. 3). Налаштування чутливості датчика освітлення. Чутливість інтегрованого датчика освітлення можна налаштувати за допомогою потенціометра для оптимального використання вікна вимірювання. Рекомендовані стандартні значення: див. таблицю. Технічні характеристики. Джерело живлення. • Живлення подається на пристрій через проводи DALI. Пристрій забезпечується напругою відповідно до стандарту DALI 62386. • Енергоспоживання лінії DALI — 7 мА. • Живлення датчиків HIGHBAY або VISION (з напругою 120..277 В, 50/60 Гц) і розведення проводів здійснюється через з'єднувач. Вхідні сигнали. • Вхідний сигнал напруги та сили струму. Вимикач навантаження HIGHBAY / VISION (плаваючий вхід). Умови використання. • Температура навколишнього середовища в режимі роботи: 0 … + 50 °C; • Температура зберігання: – 25 ... + 70 °C; • Відносна вологість (без конденсату): від 5 % до 93 %. Аксесуари: під'єднувані датчики OSRAM HIGHBAY і OSRAM VISION. Служба технічної підтримки: www.osram.com, +49 (0)89-6213-6000. 1) Діапазон дії; 2) висота монтажу; 3) дуже яскраве світло; 4) яскраве світло; 5) неяскраве світло; 6) сутінки; 7) темно; 8) білий; 9) синій.

CE IP20 DALI 2

C10449058
G15075379
11.12.19

OSRAM GmbH
Berliner Allee 65
86153 Augsburg
Germany
www.osram.com