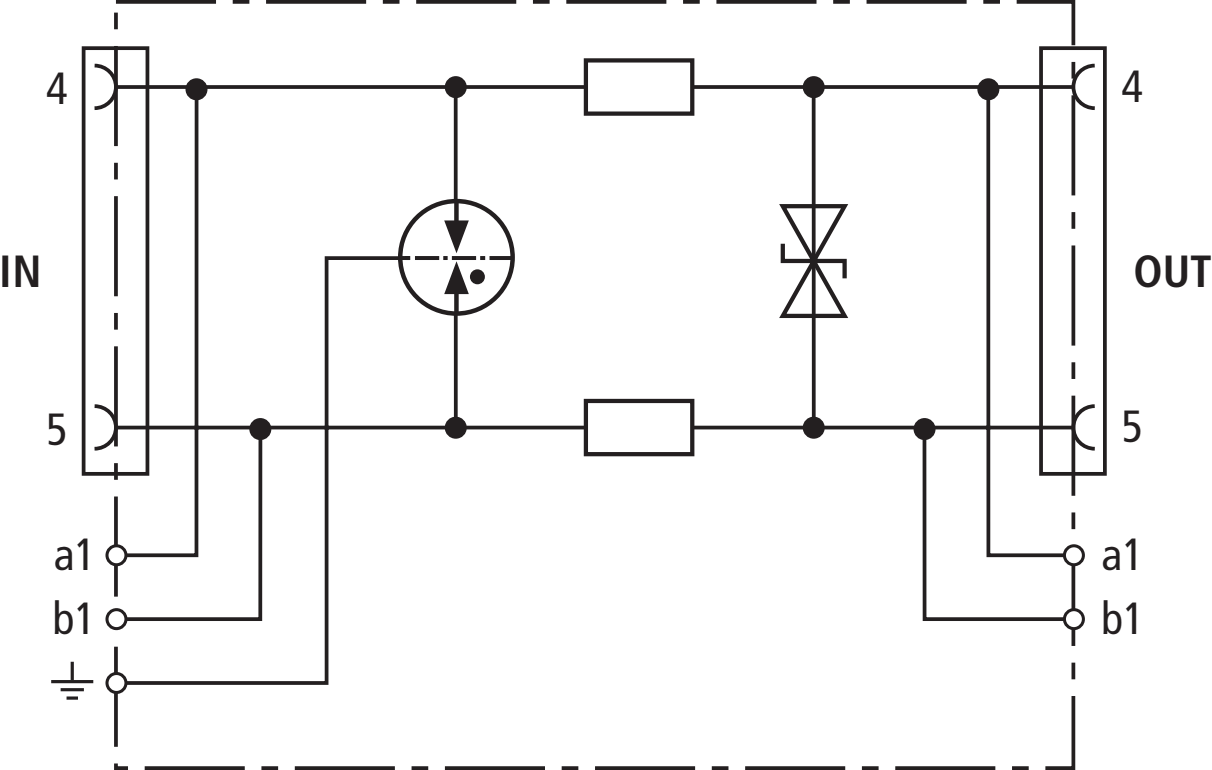
4
IN
5
a1
b1
4
OUT
5
a1
b1