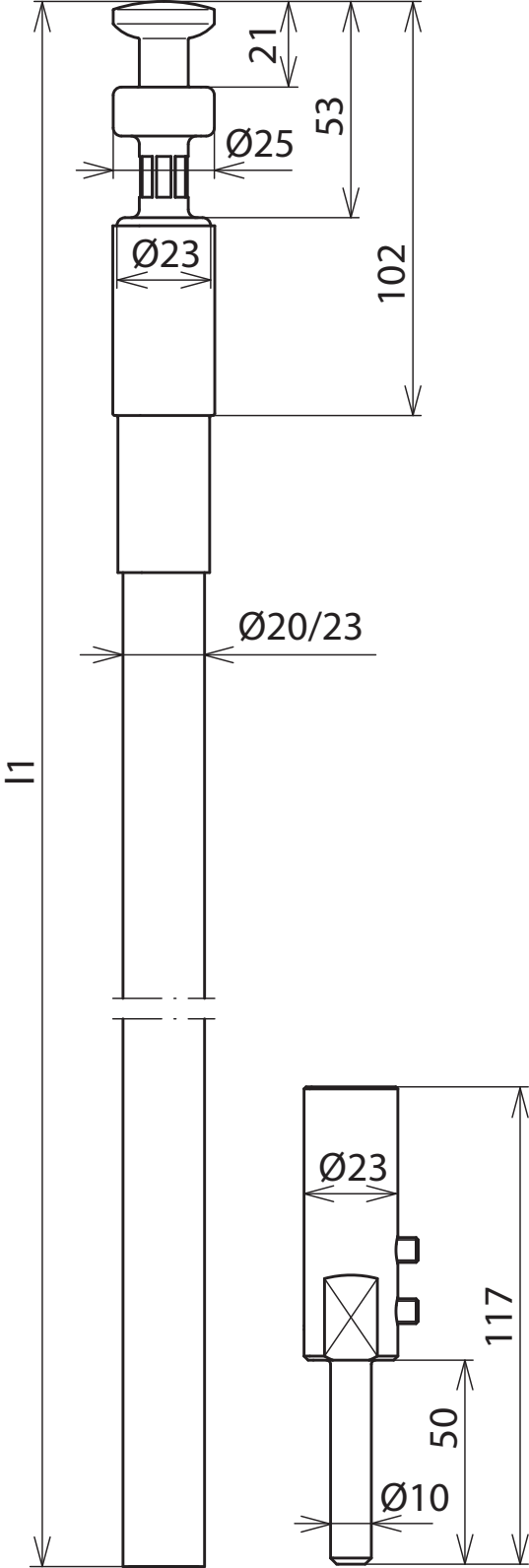
21
53
Ø25
Ø23
102
Ø20/23
l1
Ø23
117
50
Ø10