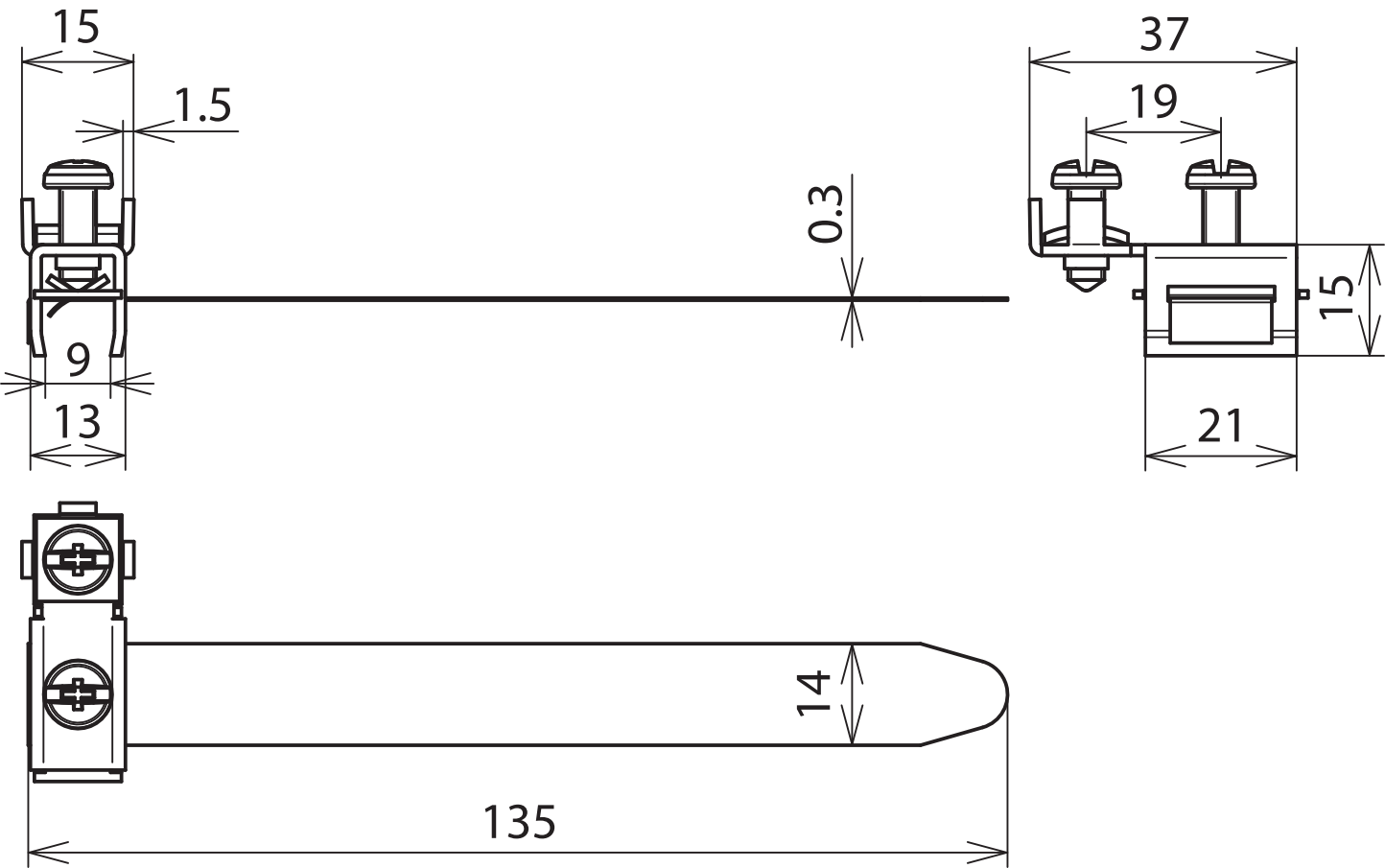
15
1.5
0.3
9
13
37
19
15
21
14
135