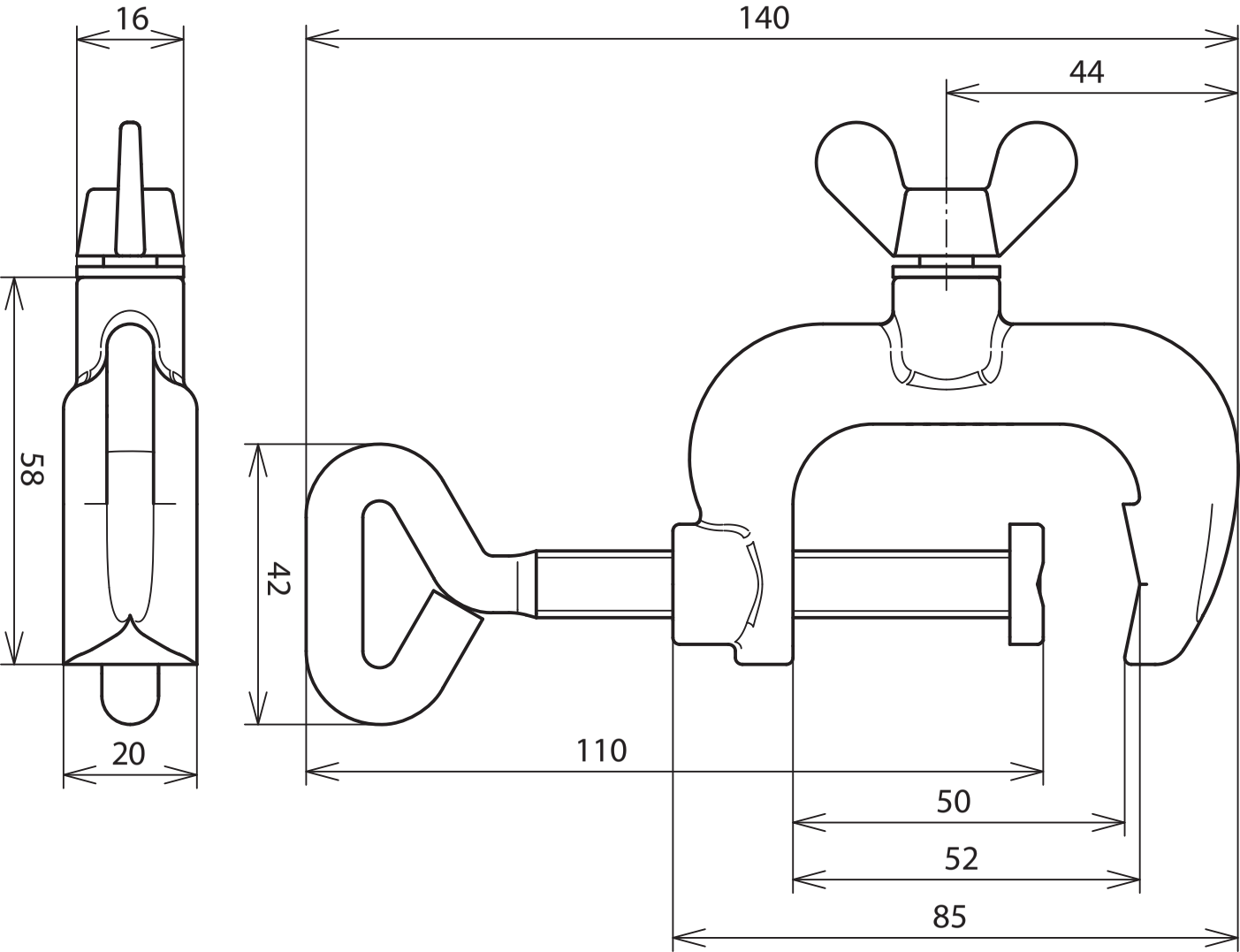
16
140
44
58
42
20
110
50
52
85