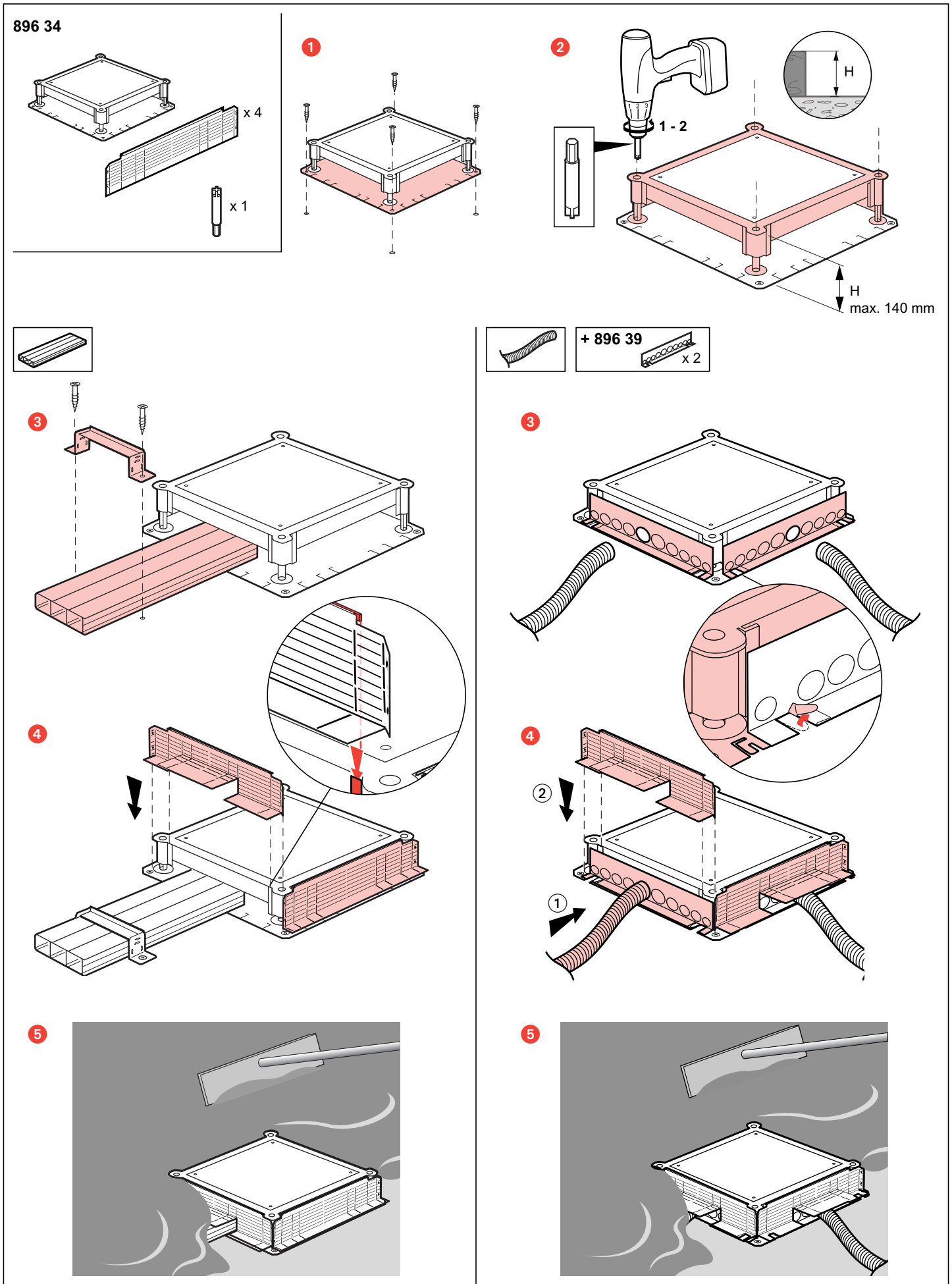

LE01852AA

⚠ Consignes de sécurité (FR) (LU) (BE)

Ce produit doit être installé conformément aux règles d'installation et de préférence par un électricien qualifié. Une installation et une utilisation incorrectes peuvent entraîner des risques de choc électrique ou d'incendie.Avant d'effectuer l'installation, lire la notice, tenir compte du lieu de montage spécifique au produit.
Ne pas ouvrir, démonter, altérer ou modifier l'appareil sauf mention particulière indiquée dans la notice. Tous les produits Legrand doivent exclusivement être ouverts et réparés par du personnel formé et habilité par Legrand. Toute ouverture ou réparation non autorisée annule l'intégralité des responsabilités, droits à remplacement et garanties.
Utiliser exclusivement les accessoires de la marque Legrand.

⚠ Safety instructions (GB) (IE)

This product should be installed in line with installation rules, preferably by a qualified electrician. Incorrect installation and use can lead to risk of electric shock or fire.
Before carrying out the installation, read the instructions and take account of the product's specific mounting location.
Do not open up, dismantle, alter or modify the device except where specifically required to do so by the instructions. All Legrand products must be opened and repaired exclusively by personnel trained and approved by Legrand. Any unauthorised opening or repair completely cancels all liabilities and the rights to replacement and guarantees.
Use only Legrand brand accessories.

⚠ Medidas de seguridad (ES)

Este producto debe instalarse conforme a las normas de instalación y preferiblemente por un electricista cualificado. Una instalación y una utilización incorrectas pueden entrañar riesgos de choque eléctrico o de incendio. Antes de efectuar la instalación, leer el manual, tener en cuenta el lugar de montaje específico del producto. No abrir, desmontar, alterar o modificar el aparato salvo que esto se indique específicamente en el manual. Todos los productos Legrand deben ser abiertos y reparados exclusivamente por personal formado y habilitado por Legrand. Cualquier apertura o reparación no autorizada anula la integridad de las responsabilidades, derechos a sustitución y garantías.
Utilizar exclusivamente los accesorios de la marca Legrand.

⚠ Instruções de segurança (PT)

Este produto deve ser instalado de acordo com as regras de instalação e de preferência por um electricista qualificado. A instalação e o uso incorrectos podem provocar riscos de choque eléctrico ou de incêndio.
Antes de efectuar a instalação, ler as instruções e ter em conta a localização adequada para a montagem do produto.
Não abrir, desmontar, alterar ou modificar o aparelho salvo especificação em contrário nas instruções do produto. Todos os produtos Legrand só devem ser abertos e reparados exclusivamente por pessoal formado e autorizado pela Legrand. Qualquer abertura ou reparação não autorizada cancela todas as responsabilidades, direitos de substituição e garantias.
Utilizar exclusivamente os acessórios da marca Legrand.

⚠ Przepisy bezpieczeństwa (PL)

Produkt ten powinien być montowany zgodnie z zasadami instalacji, najlepiej przez wykwalifikowanego elektryka. Niepoprawna instalacja lub złe użytkowanie mogą spowodować ryzyko porażenia prądem lub pożaru. Przed przystąpieniem do instalacji, zapoznać się z instrukcją i uwzględnić miejsce montażu urządzenia.
Nie otwierać, nie demontować ani nie modyfikować urządzenia, jeśli nie ma na ten temat specjalnej wzmianki w instrukcji. Wszystkie produkty Legrand mogą być otwierane i naprawiane wyłącznie przez pracowników przeszkolonych i upoważnionych przez Legrand. Każde otwarcie lub naprawa dokonane bez odpowiedniego upoważnienia zwalnia Legrand od wszelkiej odpowiedzialności, powoduje utratę prawa do wymiany produktu i wygaśnięcie gwarancji.
Używać wyłącznie oryginalnych części marki Legrand.

⚠ Biztonsági előírások (HU)

A terméket csak villamos szakember szerelheti fel. A szakszerűtlen felszerelés és használat áramütés vagy elektromos tűz kockázatával jár. Felszerelés előtt olvassa el a használati utasítást, vegye figyelembe a termékspecifikus szerelési körülményeket.
Ne szedje szét a terméket. Legrand terméket kizárólag a Legrand által képzett és elismert szakember szedheti szét és javíthatja meg. Illetéktelen személy által történt beavatkozás esetén minden garanciális, csere vagy szavatossági igény megszűnik.
Csak eredeti Legrand tartozékot használjon.

⚠ Säkerhetsinstruktioner (SE)

Denna produkt skall installeras enligt gällande installationsbestämmelser och helst av en kvalificerad elektriker. Felaktig installation och användning kan medföra risk för elektrisk chock eller eldsvåda.
Innan installationen utförs, läs notisen och ta hänsyn till den specifika platsen för produktens montering. Apparaten får inte öppnas, demonteras, eller förändras utom om så uttryckligen medges i notisen. Alla Legrand-produkter får endast öppnas och repareras av personal som utbildats och godkänts av Legrand. Vid otillåtet öppnande eller reparation upphävs samtliga förpliktelser, ersättningsskyldigheter och garantiåtaganden.
Använd endast originaldelar från Legrand.

⚠ Bezpečnostné nariadenia (SK)

Tento výrobok musí podľa možností inštalovať elektrikár, spĺňajúci kvalifikačné predpoklady, v súlade s inštalačným návodom. Pri nesprávnej inštalácií a pri nesprávnom používaní hrozí riziko úrazu elektrickým prúdom a riziko požiaru. Pred uskutočnením inštalácie sa oboznámte s návodom a zohľadnite montážne miesto, špecifické pre daný výrobok.
Prístroj neotvárajte, nerozoberajte, neupravujte ani nemodifikujte, iba ak by bolo v návode uvedené inak. Všetky výrobky Legrand môže otvárať a opravovať výlučne personál na to vyškolený a oprávnený spoločnosťou Legrand. Akékoľvek nepovolené otvorenie alebo oprava ruší akúkoľvek zodpovednosť zo strany Legrand, ako aj právo na výmenu výrobku a na záruku.
Používajte výlučne príslušenstvo značky Legrand.

⚠ Sicherheitshinweise (AT) (LI)

Dieses Produkt ist den Installationsregeln entsprechend und vorzugsweise von einem qualifizierten Elektrotechniker zu installieren. Bei falschem Einbau bzw. Umgang besteht das Risiko eines elektrischen Schlages oder Brandes. Vor der Installation die Anleitung lesen, den produktspezifischen Montageort beachten.
Das Gerät vorbehaltlich besonderer, in der Betriebsanleitung angegebener Hinweise nicht öffnen, zerlegen, beschädigen oder abändern. Alle Produkte von Legrand dürfen ausschließlich von durch Legrand geschultes und anerkanntes Personal geöffnet und repariert werden. Durch unbefugte Öffnung oder Reparatur erlöschen alle Haftungs-, Ersatz- und Gewährleistungsansprüche.
Ausschliesslich Zubehör der Marke Legrand benutzen.

⚠ Twissijiet (MT)

Dan il-prodott għandu jiġi installat skond ir-regoli ta' installazzjoni, preferibilment minn elektrixin kwalifikat. Installazzjoni ħażina u użu ħażin tal-prodott jista' jipprovoka xokk elettriku jew jikkawża nar. Qabel ma ssir l-installazzjoni, l-istruzzjonijiet għandhom jinqraw sew u għandu jiġi kkunsidrat il-post speċifiku fejn ikun se jitwaħħal il-prodott.
Tiftaħx, iżżarmax, tibdilx jew timmodifika dan il-prodott sakemm ma tiġix mitlub biex tagħmel dan mill-istruzzjonijiet. Il-prodotti kollha tad-ditta Legrand għandhom jinfethu u jissewwew biss minn personal imħarreġ u approvat minn Legrand. Kull responsabbiltà tadditta u kull dritt tal-konsumatur għal sostituzzjoni jew garanzji dovuti jiġu kkanċellati fil-każ li l-prodott jiżżarma jew jissewwa minn persuni mhux awtorizzati.
Uża biss aċċessorji tad-ditta Legrand.

⚠ Drošības noteikumi (LV)

Iekārta jāuzstāda, ņemot vērā instrukciju; vēlams to uzticēt profesionālam elektriķim. Nepareiza uzstādīšana un lietošana var izraisīt elektrotraumas vai ugunsgrēku. Pirms uzstādīšanas izlasiet instrukciju, ņemiet vērā specifisko iekārtas montāžas vietu.
Neatveriet, neizjauciet, nepārveidojiet iekārtu, ja vien tas nav norādīts instrukcijā. Visa veida Legrand iekārtas atver un bojājumus novērš vienīgi Legrand apmācīts un apstiprināts personāls. Jebkurš cits iekārtas atvēršanas un remonta veids pilnīgi anulē uzņēmuma atbildību, tiesības uz iekārtas maiņu un garantijas.
Izmantojiet vienīgi Legrand detaļas.

⚠ Sikkerhetsinstrukser (NO)

Dette produktet må installeres i henhold til installasjonsanvisningen og helst av en kvalifisert elektriker. Uriktig installasjon og bruk kan føre til risiko for elektrisk støt eller brann. Før installasjonen utføres, les instruksene og ta hensyn til produktets spesifikke monteringssted.
Apparatet må ikke åpnes, demonteres, endres eller tilpasses bortsett fra hva som står særlig nevnt i anvisningen. Alle Legrand-produkter må kun åpnes og repareres av personer som har fått opplæring av og er godkjent av Legrand. All ikke-godkjent åpning og reparasjon av produktene vil oppheve ethvert ansvar, bytterettigheter og garantier.
Bruk kun originaltilbehør fra Legrand.

⚠ Veiligheidsvoorschriften (NL) (BE)

Dit product moet in overeenstemming met de installatievoorschriften en bij voorkeur door een vakbekwame elektricien worden geïnstalleerd. Bij een onjuiste installatie en een onjuist gebruik bestaat het risico van elektrische schokken of brand.
Lees alvorens de installatie uit te voeren de handleiding door en houd rekening met de specifieke montageplaats van het product.
U mag het apparaat niet openen, demonteren of wijzigen, tenzij dat specifiek in de handleiding wordt vermeld. Alle Legrand-producten mogen uitsluitend worden geopend en gerepareerd door personeel dat door Legrand is opgeleid en bevoegd verklaard. In geval van ongeoorloofd openen of repareren wordt geen enkele aansprakelijkheid aanvaard, vervalt het recht op vervanging en zijn de garanties niet meer geldig.
Gebruik uitsluitend accessoires van het merk Legrand.

⚠ Sicherheitshinweise (DE)

Dieses Produkt darf nur durch eine Elektro-Fachkraft eingebaut werden. Bei falschem Einbau bzw. Umgang besteht das Risiko eines elektrischen Schlages oder Brandes.
Vor der Installation die Anleitung lesen, den produktspezifischen Montageort beachten.
Das Gerät vorbehaltlich besonderer, in der Betriebsanleitung angegebener Hinweise nicht öffnen, zerlegen, beschädigen oder abändern. Alle Produkte von Legrand dürfen ausschließlich von durch Legrand geschultes und anerkanntes Personal geöffnet und repariert werden. Durch unbefugte Öffnung oder Reparatur erlöschen alle Haftungs-, Ersatz- und Gewährleistungsansprüche.
Ausschliesslich Zubehör der Marke Legrand benutzen.

⚠ Istruzioni di sicurezza (IT)

Questo prodotto deve essere installato in conformità con le regole d'installazione e di preferenza da un elettricista qualificato. L'eventuale installazione e utilizzo improprio dello stesso possono comportare rischi di shock elettrico o incendio.
Prima di procedere all'installazione, leggere attentamente le istruzioni associate e individuare un luogo di montaggio idoneo in funzione del prodotto.
Non aprire, smontare, alterare o modificare l'apparecchio eccetto speciale menzione indicata nel manuale. Tutti i prodotti Legrand devono essere esclusivamente aperti e riparati da personale adeguatamente formato e autorizzato da Legrand. Qualsivoglia apertura o riparazione non autorizzata comporta l'esclusione di eventuali responsabilità, diritti alla sostituzione e garanzie.
Utilizzare esclusivamente accessori a marchio Legrand.

⚠ Συστάσεις ασφαλείας (GR) (CY)

Το προϊόν αυτό πρέπει να εγκατασταθεί σύμφωνα με τις οδηγίες εγκατάστασης και κατά προτίμηση από ειδικευμένο ηλεκτρολόγο. Η λανθασμένη εγκατάσταση και χρήση μπορούν να προκαλέσουν κίνδυνο ηλεκτροπληξίας ή πυρκαγιάς.
Πριν πραγματοποιήσετε την εγκατάσταση, διαβάστε τις οδηγίες λαμβάνοντας υπόψη τον χώρο τοποθέτησης του προϊόντος. Μην ανοίξετε, αποσυναρμολογείτε, τροποποιείτε ή επεμβαίνετε στο προϊόν εκτός κι αν υπάρχουν σαφείς σχετικές οδηγίες στο εγχειρίδιο. Όλα τα προϊόντα της Legrand πρέπει να ανοίγονται και να επισκευάζονται αποκλειστικά από εκπαιδευμένο και εξουσιοδοτημένο από τη Legrand προσωπικό. Οποιαδήποτε επέμβαση ή επιδιόρθωση πραγματοποιηθεί χωρίς άδεια, ακυρώνει το σύνολο των ευθυνών, δικαιωμάτων αντικατάστασης και εγγυήσεων. Να χρησιμοποιείτε αποκλειστικά εξαρτήματα επωνυμίας Legrand.

⚠ Güvenlik talimatları (TR) (CY)

Bu ürün montaj kurallarına uygun olarak ve tercihen yetkili bir elektrikçi tarafından yerlestirilmelidir. Hatalı bir yerlestirme ve kullanım, elektrik çarpmasına veya yangına neden olabilir. Yerlestirmeden önce, talimatları okuyun ve ürüne özgü montaj yerine dikkat ediniz. Kılavuzda aksi belirtilmediği sürece cihazı açmayın, sökmeyin veya üzerinde değisiklik yapmayın. Tüm Legrand ürünlerinin yalnız Legrand tarafından eğitilmis ve yetkilendirilmis personel tarafından açılması ve tamir edilmesi gerekir. İzin verilmeyen herhangi bir açılma veya tamir, tüm sorumlulukları, değistirme haklarını ve garantileri iptal eder.
Yalnızca Legrand marka aksesuarları kullanın.

⚠ Turvallisuusohjeet (FI)

Tämä tuote on asennettava noudattaen asennusohjeita, asennus on mieluiten annettava pätevän sähköasentajan tehtäväksi. Väärä asennus- ja käyttötapa voivat aiheuttaa sähköisku- ja tulipalovaaraa. Lue käsikirja ja ota huomioon tuotteen erityinen asennuspaikka, ennen kuin aloitat asennusta.
Älä avaa, pura, muunna tai muuta laitetta lukuun ottamatta käyttöohjeessa mainittua ilmoitusta. Legrand tuotteita saa avata ja korjata yksinomaan Legrand yhtiön valtuuttama ja kouluttama henkilökunta. Ilman lupaa tehdyt tuotteiden avaukset ja korjaukset johtavat vastuuvelvollisuuden, vaihtooikeuden ja takuun peruuntumiseen.
Käytä yksinomaan alkuperäisiä Legrand-merkin lisävarusteita.

⚠ Bezpečnostní pokyny (CZ)

Tento výrobek musí být instalován podle instalačních pokynů a pokud možno kvalifikovaným elektrikářem. Nesprávná instalace a používání mohou způsobit úraz elektrickým proudem nebo požár. Před instalací si přečtěte návod a vezměte v úvahu specifické vlastnosti místa, kde bude výrobek instalován.
Přístroj neotevírejte, nerozebírejte, neupravujte a neměňte pokud k tomu neexistuje zvláštní pokyn v návodu. Všechny výrobky Legrand smí otevřít a opravovat výhradně pracovníci vyškolení a pověření společností Legrand. Každé neoprávněné otevření nebo oprava má za následek ztrátu všech odpovědností, práv na výměnu a záruk.
Používejte výhradně doplňky značky Legrand.

⚠ Varnostna navodila (SI)

Izdelek mora biti inštaliran v skladu s predpisi o inštalaciji in inštaliran s strani kvalificiranega električarja. Nepravilna inštalacija in uporaba lahko povzročita nevarnost električnega udara ali požara. Pred inštalacijo preberite navodila in upoštevajte specifično mesto za montažo izdelka.
Ne odpirajte, demontirajte, spreminjajte ali preurejajte naprave, razen če je to izrecno navedeno v navodilu. Vse izdelke Legrand lahko odpirajo in popravljajo izključno osebe, ki so se za to usposobile v podjetju Legrand. Vsako nedovoljeno odpiranje ali popravilo v celoti razveljavi odgovornosti, pravico do zamenjave in garancije.
Uporabljajte izključno dodatno opremo znamke Legrand.

⚠ Sikkerhedsregler (DK)

Dette produkt skal installeres i overensstemmelse med retningslinjer for installation og helst installeres af en kvalificeret elektriker. Ukorrekt installation eller brug kan medføre fare for elektrisk stød eller brand.
Inden installationen foretages, skal betjeningsvejledningen læses, og der skal tages hensyn til de specielle forhold på det sted, produktet skal monteres. Apparatet må ikke åbnes, afmonteres, ombygges eller ændresmed mindre dette er særligt angivet i vejledningen. Alle Legrand produkter må kun åbnes og repareres af uddannet og autoriseret Legrand personale. Al ikke autoriseret åbning eller reparation ophæver alt ansvar, samt al ret til udskiftning eller garanti.
Der må kun benyttes tilbehør af mærket Legrand.

⚠ Ohutusnõuded (EE)

Toode tuleb paigaldada vastavalt paigaldusnõuetele ja seda peab tegema kvalifitseeritud elektrik. Vale paigaldamise korral võib tekkida elektrilöögivõi tulekahjuoht. Enne paigaldamist lugege juhised läbi ja võtke arvesse toote konkreetset paigalduskohta.
Ärge avage seadet, monteerige seda lahti ega tehke selle juures mingisuguseid muudatusi, välja arvatud juhul, kui juhendis on vastav märge. Kõiki Legrand'i tooteid tohivad avada ja remontida üksnes Legrand'i väljaõppe ja loaga töötajad. Igasugune loata avamine või remontimine tühistab täielikult kõik kohustused ning õiguse väljavahetamisele ja garantiile.
Kasutage üksnes Legrand'i lisatarvikuid.

⚠ Saugos taisyklės (LT)

Šis gaminys turi būti pajungtas laikantis pajungimo taisyklių; pageidautina, kad jį pajungtų kvalifikuotas elektrikas. D+I neteisingo pajungimo ir naudojimo gali įvykti trumpas elektros jungimas ar kilti gaisras. Prieš pajungiant gaminį, perskaityti instrukcijas ir atkreipti d+mesį į specifinę gaminio montavimo vietą.
Draudžiama aparatą atidaryti, išmontuoti, keisti ar modifikuoti, nebent instrukcijoje yra atskira nuoroda. Visi „Legrand" gaminiai gali būti atidaryti ir taisomi tik „Legrand" firmos apmokyto ir kvalifikuoto personalo. Bet koks neteis+tas bandymas gaminį atidaryti ar taisyti visiškai anuliuoja teisę į dalių keitimą ir garantiją.
Naudoti tik „Legrand" ženklu pažym+tus priedus.

⚠ Varúðarráðstafanir : (IS)

Uppsetning skal framkvæmd samkvæmt uppsetningarreglum og helst af löggiltum rafvirkja. Röng uppsetning og notkun geta valdið rafstraumi eða bruna. Lesið leiðbeiningar áður en varan er sett upp og takið við af aðstæðum þar sem uppsetning fer fram.
Ekki skal opna tækið, taka það í sundur eða breyta því á nokkurn hátt nema á þann hátt sem mælst er til í leiðbeiningunum. Allar vörur frá Legrand eiga að fara í viðgerð hjá viðurkenndum aðilum. Ef vara er tekin í sundur eða gert við hana án leyfis, fellur öll ábyrgð og réttur til skipta úr gildi.
Notið eingöngu aukahluti frá Legrand.