106 92/93

legrand®

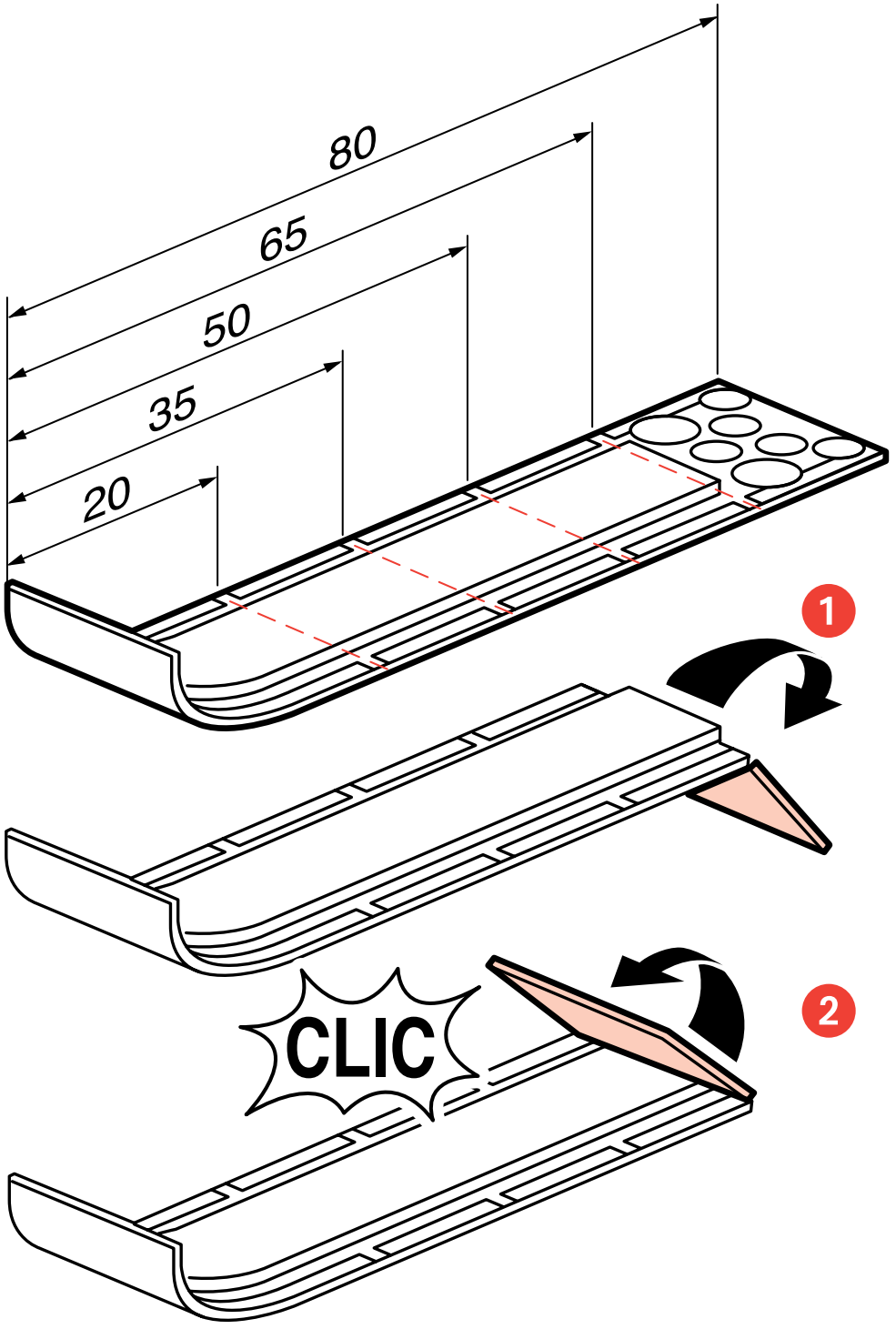

N104 870 255/01