Datový list | Obj. č.: 750-586

2kanálový analogový výstup; 4–20 mA; Jiskrově bezpečný

https://www.wago.com/750-586

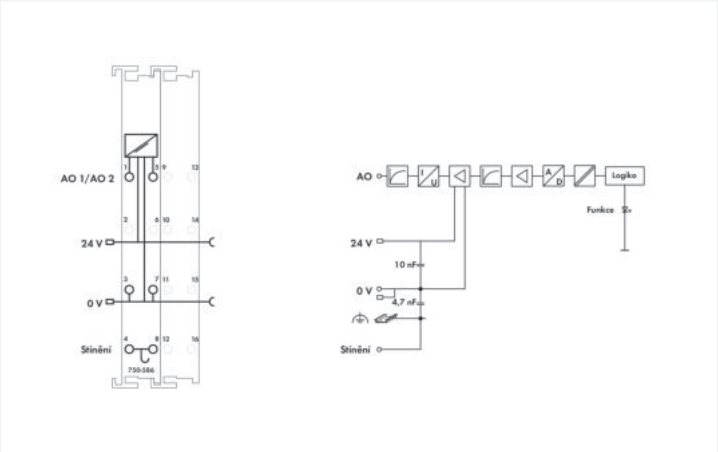

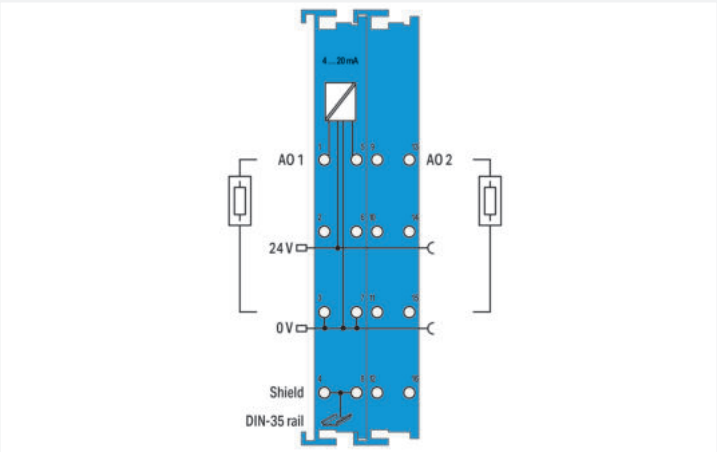

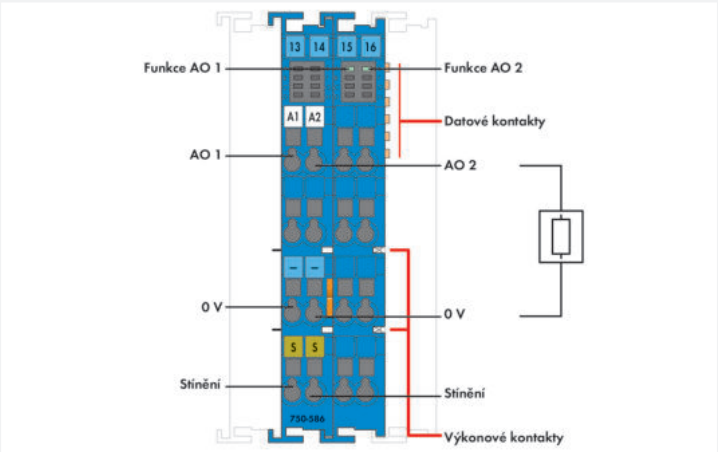

Analogový výstupní modul slouží k výstupu jiskrově bezpečných signálů 4–20 mA v prostředí s nebezpečím výbuchu zóny 0 + 1.
I/O systém WAGO 750 musí být nainstalován buď v zóně 2, nebo v prostředí, v němž nehrozí nebezpečí výbuchu.
Napájecí napětí se přivádí přes výkonové kontakty.
Výstupy jsou odolné proti zkratu.
Indikátory:

- Zelená LED dioda (stav výstupu)

Úrovně technologie a systému jsou od sebe galvanicky odděleny.

Poznámky

Upozornění	Analogový výstupní modul se smí provozovat pouze ve spojení s napájecím zdrojem 24 V DC Ex i! Všeobecné informace (například ustanovení pro zřizování) týkající se ochrany proti výbuchu jsou popsány v příručkách I/O systému WAGO 750.

Technické údaje

Objednací text	2-Channel Analog Output; 4 ... 20 mA
Počet analogových výstupů	2
Celkový počet kanálů (modul)	2
Typ signálu	Proud
Typ signálu (proud)	4 ... 20 mADC
Připojení akčního členu	2 x (2vodič,)
Charakteristika signálu	Asymetrický vstup
Rozlišení [b]	12 bits
Doba převodu (typ.)	2 ms
Lineárnost	± 2 LSB
Chyba na výstupu, referenční teplota	25 °C

Technické údaje

Chyba na výstupu, odchylka (max.) z koncové hodnoty rozsahu měření	<±0.2 %
Chyba teploty (max.) z koncové hodnoty rozsahu měření	<±0.01 %/K
Impedance zátěže (proudový výstup)	≤ 500 Ω
Jiskrová bezpečnost Ex i	Ano
Datová šířka	2× 16 bitů data
Napájecí napětí (systém)	5 VDC; Prostřednictvím datových kontaktů
Odběr proudu (napájení systému 5 V)	21 mA
Napájecí napětí (technologie)	24 VDC; (napájení Ex i: U_O = max. 26,8 V); prostřednictvím výkonových kontaktů (napájení prostřednictvím nožových kontaktů; přenos prostřednictvím pružinových kontaktů)
Odběr proudu, napájení technologie (modul bez externí zátěže)	19 mA
Příkon $P_{max.}$	1,5 W
Ztrátový výkon P_l	0,9 W
Izolace	300 V AC systém/napájení
Počet vstupních výkonových kontaktů	2
Počet výstupních výkonových kontaktů	2
Indikátory	Zelená LED dioda (A, E): funkce AO 1, AO 2

Ochrana proti výbuchu

Značení	ATEX II 3 (1) G Ex ec [ia Ga] IIC T4 Gc II (1) D [Ex ia Da] IIIC I (M1) [Ex ia Ma] I IECEx/ INMETRO Ex ec [ia Ga] IIC T4 Gc [Ex ia Da] IIIC [Ex ia Ma] I cULus (Zone classified) Cl I Zn 2 AEx nA [ia Ga] IIC T4 Gc Cl I Zn 2 AEx nA [ia IIIC] IIC T4 Gc Ex nA [ia Ga] IIC T4 Gc X Ex nA [ia IIIC] IIC T4 Gc X cULus (Devision classified) Class I, Div. 2, Group A B C D, T4
Standard Ex	EN IEC 60079-0, -7, -11
Bezpečnostní údaje (obvod)	U_o = 27,3 V; I_o = 57,5 mA; P_o = 392 mW; lineární charakteristická křivka
Reaktance Ex ia IIC	L_o = 11 mH; C_o = 88 nF
Reaktance Ex ia IIB	L_o = 56 mH; C_o = 680 nF
Reaktance Ex ia IIA	L_o = 90 mH; C_o = 2,2 µF
Reaktance Ex ia I	L_o = 110 mH; C_o = 3,5 µF
Reaktance (upozornění)	Reaktance bez zohlednění soudobosti kapacitance (C_o) a induktance (L_o)

Údaje o připojení

Připojovací technika: vstupy/výstupy	6 x CAGE CLAMP®
Materiály připojitelných vodičů	Měď
Typ připojení 1	Vstupy/výstupy
Plný vodič	0,08 … 2,5 mm² / 28 … 14 AWG
Jemně laněný vodič	0,08 … 2,5 mm² / 28 … 14 AWG
Délka odizolování	8 … 9 mm / 0.31 … 0.35 palců

Fyzické údaje

Šířka	24 mm / 0.945 palců
Výška	100 mm / 3.937 palců
Hloubka	67,8 mm / 2.669 palců
Hloubka od horní hrany DIN lišty	60,6 mm / 2.386 palců

Mechanické údaje

Způsob montáže	Lišta DIN 35

Údaje o materiálu

Materiál pouzdra	Polykarbonát; polyamid 6.6
Požární zatížení	2,297 MJ
Hmotnost	94,7 g
Označení shody	CE

Požadavky na prostředí

Okolní teplota (provoz)	0 … +55 °C
Okolní teplota (skladování)	-25 … +85 °C
Stupeň krytí	IP20
Stupeň znečištění	2 podle IEC 61131-2
Nadmořská výška při provozu	0–2000 m / 0–6562 ft
Montážní poloha	Horizontal left, horizontal right, horizontal top, horizontal bottom, vertical top and vertical bottom
Relativní vlhkost (bez kondenzace)	95 %
Odolnost proti vibracím	4 g podle IEC 60068-2-6
Odolnost proti nárazům	15 g podle IEC 60068-2-27
Odolnost proti elektromagnetickému rušení	Podle EN 61000-6-2, lodní stavitelství
Vysílání rušivých elektromagnetických signálů	Podle EN 61000-6-3, lodní stavitelství
Namáhání škodlivými látkami	Podle IEC 60068-2-42 a IEC 60068-2-43
Přípustná koncentrace škodlivých látek (H_2S) při relativní vlhkosti 75 %	10 ppm
Přípustná koncentrace škodlivých látek (SO_2) při relativní vlhkosti 75 %	25 ppm

Obchodní údaje

Product Group	15 (I/O System)
eCl@ss 10.0	27-24-26-01
eCl@ss 9.0	27-24-26-01
ETIM 9.0	EC001596
ETIM 8.0	EC001596
PU (SPU)	1 ks
Druh balení	Box
Země původu	DE
Číslo celního tarifu	85389099990

Soulad produktů s ekologickými standardy

CAS-No.	1303-86-2 1317-36-8 7439-92-1
REACH Candidate List Substance	Diboron trioxide Lead Lead monoxide
RoHS Compliance Status	Compliant,With Exemption
RoHS Exemption	6(c) 7(a) 7(c)-I 7(c)-II
SCIP notification number (Bulgaria)	51713fbc-7882-4bfe-bcd7-20644e4a9b46
SCIP notification number (Czech Republic)	fe19d413-cc71-4113-83e2-a34d554272d1

Atesty/certifikáty

General approvals

Schválení	Standardní	Název certifikátu
EAC GZO Almaty Standart	TP TC 020/2011	EAC CoC 03083
KC National Radio Research Agency	Article 58-2, Clause 3	MSIP-REM-W43-AOM750
UL Underwriters Laboratories Inc. (ORDINARY LOCATIONS)	UL 508	E175199

Declarations of conformity and manufacturer's declarations

Schválení	Standardní	Název certifikátu
EU-Ex-Declaration of Conformity WAGO GmbH & Co. KG	-	-

Approvals for marine applications

Schválení	Standardní	Název certifikátu
ABS American Bureau of Shipping	-	22-2219060
DNV DNV GL SE	DNV-CG-0339,Aug.2021	TAA0000194
KR Korean Register of Shipping	-	KR HMB05880-AC001
LR Lloyds Register EMEA	-	LR22180952TA
PRS Polski Rejestr Statków	-	TE/1101/880590/23
RINA RINA Germany GmbH	-	ELE343521XG001

Approvals for hazardous areas

Schválení	Standardní	Název certifikátu
AEx UL International Germany GmbH	UL 60079	E480271
ATEX TUEV Nord Cert GmbH	EN 60079-0	TUEV_12_ATEX_106032X (Ex ec[iaGa] IIC T4 Gc, [Ex iaDa] IIIC, [Ex iaMa] I)
CCC CNEX	CNCA-C23-01	2020312310000211 (Ex ec[iaGa] IIC T4 Gc, [Ex iaDa] IIIC, [Ex iaMa] I)
INMETRO TÜV Rheinland do Brasil Ltda.	-	TÜV_14.1911_X
KTL Korea Testing Laboratory	KOSHA Article 34, IEC60079-0	21-KA4BO-0558X
TUEV Nord TUEV Nord Cert GmbH	IEC 60079,IEC 60079-0	IECEx TUN 12.0039X (Ex ec[iaGa] IIC T4 Gc, [Ex iaDa] IIIC, [Ex iaMa] I)
UKEx Element Materials Technology UK	-	EMA21UKEX0069X
UL Underwriters Laboratories Inc. (HAZARDOUS LOCATIONS)	UL 121201	E198726

Ke stažení

Environmental Product Compliance

Compliance Search

Environmental Product Compliance 750-586	

Documentation

Manual

Product Manual 2-channel, 4 - 20 mA, Ex i	2480020747 | 1 | en-US | 2024-12-09 14:20 17.12.2024	pdf 3449.47 KB	

System Description

750/753 Series I/O-System – General Product Information	pdf 953.35 KB	
Overview on WAGO-I/O-SYSTEM 750 approvals	pdf 770.48 KB	
Ex i Overview	pdf 442.07 KB	

Bid Text

750-586	19.02.2019	xml 5.81 KB	
750-586	06.10.2017	doc 29.50 KB	

Instruction Leaflet

CCC Ex (Additional information)	26.04.2023	pdf 143.96 KB	

CAD/CAE-Data

CAD data

2D/3D Models 750-586

CAE data

EPLAN Data Portal 750-586
WSCAD Universe 750-586
ZUKEN Portal 750-586

1 Kompatibilní produkty

1.1 Volitelné příslušenství

1.1.1 DIN lišta

1.1.1.1 Montážní příslušenství

Obj. č.: 210-196
Hliníková nosná lišta; 35 × 8,2 mm; Tloušťka 1,6 mm; Délka 2 m; Neděrovaná; Podobné EN 60715; Stříbrná

Obj. č.: 210-198
Měděná nosná lišta; 35 × 15 mm; Tloušťka 2,3 mm; Délka 2 m; Neděrovaná; Dle normy EN 60715; Měděná

Obj. č.: 210-508
Ocelová nosná lišta; 35 × 15 mm; Tloušťka 1,5 mm; Délka 2 m; Děrovaná; Pásově zinkováno; Podobné EN 60715; Stříbrná

Obj. č.: 210-197
Ocelová nosná lišta; 35 × 15 mm; Tloušťka 1,5 mm; Délka 2 m; Děrovaná; Podobné EN 60715; Stříbrná

Obj. č.: 210-506
Ocelová nosná lišta; 35 × 15 mm; Tloušťka 1,5 mm; Délka 2 m; Neděrovaná; Pásově zinkováno; Podobné EN 60715; Stříbrná

Obj. č.: 210-114
Ocelová nosná lišta; 35 × 15 mm; Tloušťka 1,5 mm; Délka 2 m; Neděrovaná; Podobné EN 60715; Stříbrná

Obj. č.: 210-118
Ocelová nosná lišta; 35 × 15 mm; Tloušťka 2,3 mm; Délka 2 m; Neděrovaná; Dle normy EN 60715; Stříbrná

Obj. č.: 210-115
Ocelová nosná lišta; 35 × 7,5 mm; Tloušťka 1 mm; Délka 2 m; Děrovaná; Dle normy EN 60715; Šířka otvorů 18 mm; vzdálenost mezi otvory 25 mm; Stříbrná

1.1.1.1 Montážní příslušenství

Obj. č.: 210-112
Ocelová nosná lišta; 35 × 7,5 mm; Tloušťka 1 mm; Délka 2 m; Děrovaná; Dle normy EN 60715; Šířka otvorů 25 mm; vzdálenost mezi otvory 36 mm; Stříbrná

Obj. č.: 210-504
Ocelová nosná lišta; 35 × 7,5 mm; Tloušťka 1 mm; Délka 2 m; Děrovaná; Pásově zinkováno; Dle normy EN 60715; Stříbrná

Obj. č.: 210-113
Ocelová nosná lišta; 35 × 7,5 mm; Tloušťka 1 mm; Délka 2 m; Neděrovaná; Dle normy EN 60715; Stříbrná

Obj. č.: 210-505
Ocelová nosná lišta; 35 × 7,5 mm; Tloušťka 1 mm; Délka 2 m; Neděrovaná; Pásově zinkováno; Dle normy EN 60715; Stříbrná

1.1.2 Napájecí modul

1.1.2.1 Napájecí modul

Obj. č.: 750-606
Potenciálové napájení; DC 24 V; Diagnostika; Jiskrově bezpečný

Obj. č.: 750-625/000-001
Potenciálové napájení; DC 24 V; Jiskrově bezpečný

1.1.3 Připojení stínění

1.1.3.1 Svěrací třmeny stínění

Obj. č.: 790-140
Svěrací třmen stínění; Průměr stínění umožňující vytvoření kontaktu

Obj. č.: 790-108
Svěrací třmen stínění; Šířka 11 mm; Průměr stínění umožňující vytvoření kontaktu; 3–8 mm

Obj. č.: 790-208
Svěrací třmen stínění; Šířka 12,4 mm; 3–8 mm

Obj. č.: 790-116
Svěrací třmen stínění; Šířka 19 mm; Průměr stínění umožňující vytvoření kontaktu; 7–16 mm

Obj. č.: 790-216
Svěrací třmen stínění; Šířka 21,8 mm; 6–16 mm

Obj. č.: 790-124
Svěrací třmen stínění; Šířka 27 mm; Průměr stínění umožňující vytvoření kontaktu; 6–24 mm

Obj. č.: 790-220
Svěrací třmen stínění; Šířka 30 mm; 6–20 mm

1.1.4 Značení

1.1.4.1 Nosič označení

Obj. č.: 750-103
Nosič skupinového označení

1.1.4.2 Označovač

Obj. č.: 2009-145
Mini-WSB Inline; Pro Smart Printer; 1700 ks na cívce; Flexibilní, 5–5,2 mm; Bez potisku; Možnost naklapnutí; Bílá

Obj. č.: 2009-145/000-005
Mini-WSB Inline; Pro Smart Printer; 1700 ks na cívce; Flexibilní, 5–5,2 mm; Bez potisku; Možnost naklapnutí; Červená

Obj. č.: 2009-145/000-024
Mini-WSB Inline; Pro Smart Printer; 1700 ks na cívce; Flexibilní, 5–5,2 mm; Bez potisku; Možnost naklapnutí; Fialová

Obj. č.: 2009-145/000-006
Mini-WSB Inline; Pro Smart Printer; 1700 ks na cívce; Flexibilní, 5–5,2 mm; Bez potisku; Možnost naklapnutí; Modrá

Obj. č.: 2009-145/000-012
Mini-WSB Inline; Pro Smart Printer; 1700 ks na cívce; Flexibilní, 5–5,2 mm; Bez potisku; Možnost naklapnutí; Oranžová

Obj. č.: 2009-145/000-007
Mini-WSB Inline; Pro Smart Printer; 1700 ks na cívce; Flexibilní, 5–5,2 mm; Bez potisku; Možnost naklapnutí; Šedá

Obj. č.: 2009-145/000-023
Mini-WSB Inline; Pro Smart Printer; 1700 ks na cívce; Flexibilní, 5–5,2 mm; Bez potisku; Možnost naklapnutí; Zelená

Obj. č.: 2009-145/000-002
Mini-WSB Inline; Pro Smart Printer; 1700 ks na cívce; Flexibilní, 5–5,2 mm; Bez potisku; Možnost naklapnutí; Žlutá

1.1.4.2 Označovač

Obj. č.: 248-501
Popisovací karta Mini-WSB; Jako karta; Neflexibilní; Bez potisku; Možnost naklapnutí; Bílá

Obj. č.: 248-501/000-005
Popisovací karta Mini-WSB; Jako karta; Neflexibilní; Bez potisku; Možnost naklapnutí; Červená

Obj. č.: 248-501/000-024
Popisovací karta Mini-WSB; Jako karta; Neflexibilní; Bez potisku; Možnost naklapnutí; Fialová

Obj. č.: 248-501/000-006
Popisovací karta Mini-WSB; Jako karta; Neflexibilní; Bez potisku; Možnost naklapnutí; Modrá

Obj. č.: 248-501/000-012
Popisovací karta Mini-WSB; Jako karta; Neflexibilní; Bez potisku; Možnost naklapnutí; Oranžová

Obj. č.: 248-501/000-007
Popisovací karta Mini-WSB; Jako karta; Neflexibilní; Bez potisku; Možnost naklapnutí; Šedá

Obj. č.: 248-501/000-017
Popisovací karta Mini-WSB; Jako karta; Neflexibilní; Bez potisku; Možnost naklapnutí; Světle zelená

Obj. č.: 248-501/000-023
Popisovací karta Mini-WSB; Jako karta; Neflexibilní; Bez potisku; Možnost naklapnutí; Zelená

Obj. č.: 248-501/000-002
Popisovací karta Mini-WSB; Jako karta; Neflexibilní; Bez potisku; Možnost naklapnutí; Žlutá

1.1.4.3 Skupinový nosič označení

Obj. č.: 750-107
Nosič skupinového označení