Datový list | Obj. č.: 787-3861/800-000

Elektronický jistič; 1kanál.; Vstupní napětí 24 V DC; 8 A; Signalizační kontakt

https://www.wago.com/787-3861/800-000

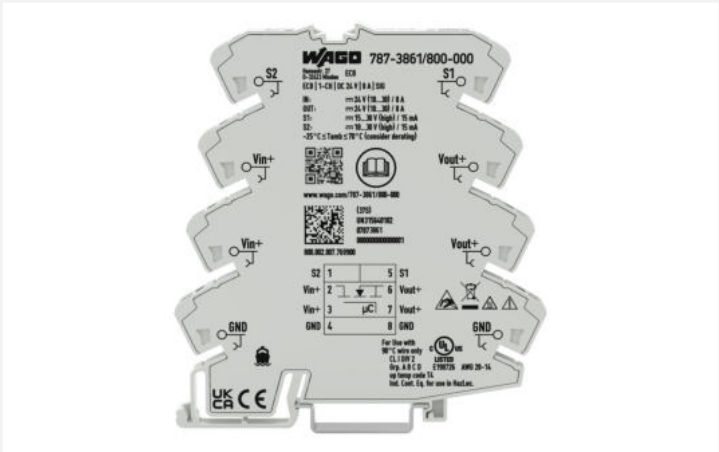

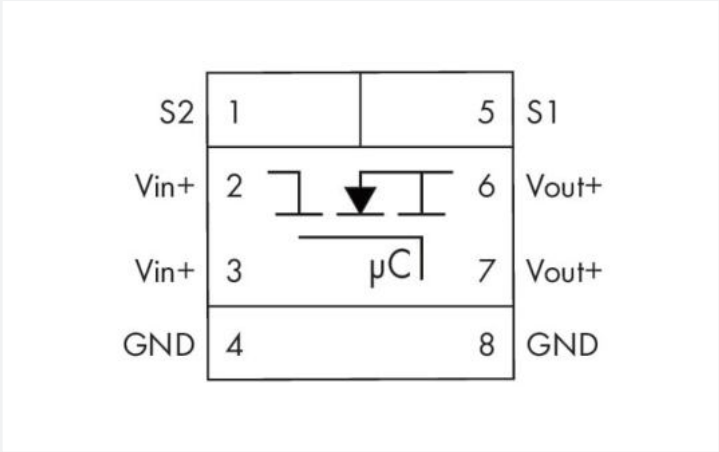

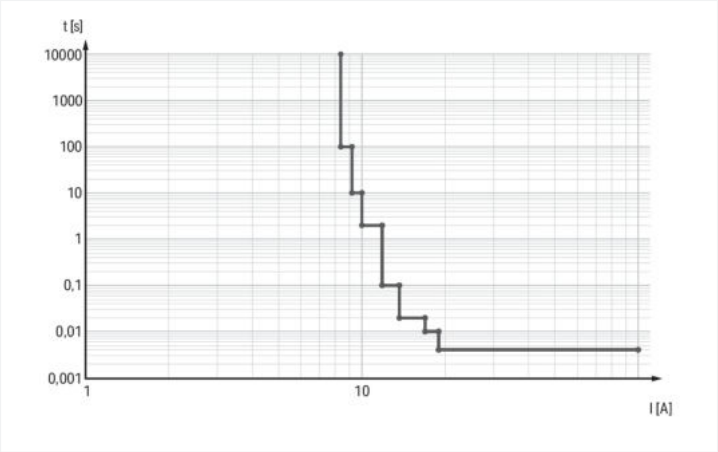

Vlastnosti

- Prostorově nenáročný elektronický jistič s jedním kanálem
- K jištění na sekundární straně, spolehlivě a bezpečně se aktivuje v případě přetížení a zkratu
- Zapínací kapacita > 50 000 µF
- Umožňuje používat standardní cenově výhodné napájecí zdroje
- Dva napěťové výstupy minimalizují náročnost zapojování, řada možností můstkového propojení na straně vstupu i výstupu (např. propojení výstupního napětí do zařízení řady 857 a 2857)
- Stavový signál – nastavitelný jako samostatné nebo souhrnné hlášení
- Resetování a zapínání/vypínání prostřednictvím dálkového vstupu nebo přepínače na přístroji
- Časově posunuté zapínání při paralelním provozu zamezuje přetížení síťového zdroje součtovým zapínacím proudem

Poznámky

Upozornění	Přístroj je navržený pro použití v obvodech SELV. V závislosti na výstupním proudu použijte vodiče o schváleném minimálním průřezu: 26 AWG (0,5 A); 16 AWG (8 A)

Technické údaje

Vstup

Jmenovité vstupní napětí $U_{i\,nom}$	DC 24 V
Rozsah vstupního napětí	DC 18 … 30 V

Výstup

Celkový počet kanálů (modul)	1
Jmenovité výstupní napětí $U_{o\,nom}$	1 x DC 24 V
Rozsah výstupního napětí	DC 18 … 30 V (U_e – pokles napětí)
Úbytek napětí	≤ 240 mV
Jmenovitý výstupní proud $I_{o\,nom}$	1 x 8 A (Pevné nastavení)
Výchozí nastavení	Vypnuto
Doba vybavení	4 ms … 100 s (V závislosti na zatížení)
Zapínací kapacita	
Chování při zapnutí	Zpožděné spínaní kanálů (v závislosti na zatížení, min. 0 ms / max. 500 ms)

Signalizace a komunikace

Signalizace	1× stavová LED dioda (zelená/žlutá/červená) 1× výstup signálu (18–30 V DC, max. 0,015 A), výchozí nastavení: sepnuto
Indikátor provozního stavu	Zelená LED dioda (kanál OK) Červená LED dioda (kanál vypnut)
Dálkový vstup	1 x Control input (15 … 30 VDC (active high); 0 … 5 VDC (active low); max. 0.015 A)

Účinnost / ztráta výkonu

Ztrátový výkon P_l	≤ 0,4 W (Bez zatížení)
Účinnost (typ.)	98 %

Ochrana obvodu

Vnitřní pojistka	T 10 A

Bezpečnost a ochrana

Izolační napětí (konektory – pouzdro)	DC 1,5 kV
Třída ochrany	III
Stupeň krytí	IP20; Podle EN 60529
Ochrana proti přepólování	Ne
Kategorie přepětí	II
Potlačení přechodových jevů (primární)	Supresorová dioda (33 V)
Paralelní provoz jednotlivých kanálů	Není povoleno
Možnost řazení do série	Ne
MTBF	1 168 394 h

Koordinace izolace (UL)

Kategorie přepětí	II
Stupeň znečištění	2

Koordinace izolace

Kategorie přepětí	II
Stupeň znečištění	2

Údaje o připojení

Počet otvorů pro můstky	8
Připojovací technika	Push-in CAGE CLAMP®
Konektor WAGO	Řada WAGO 857
Plný vodič	0,08 … 2,5 mm² / 26 … 14 AWG
Jemně laněný vodič	0,34 … 2,5 mm² / 22 … 14 AWG
Délka odizolování	9 … 10 mm / 0.35 … 0.39 palců
Upozornění (průřez vodiče)	V závislosti na výstupním proudu použijte vodiče o průřezu zkoušeném a schváleném podle UL: 26–14 AWG (0,5 A); 16–14 AWG (8 A)

Fyzické údaje

Šířka	6 mm / 0.236 palců
Výška	94 mm / 3.701 palců
Hloubka od horní hrany DIN lišty	97,8 mm / 3.85 palců

Mechanické údaje

Způsob montáže	Lišta DIN 35

Údaje o materiálu

Požární zatížení	0,631 MJ
Hmotnost	55,6 g

Požadavky na prostředí

Okolní teplota (provoz)	-25 … +70 °C
Okolní teplota (skladování)	-40 … +85 °C
Relativní vlhkost	10 … 95 % (Není přípustná kondenzace)
Pokles zatížitelnosti	Viz návod k použití
Nadmořská výška při provozu	≤ 2 000 m (n. m.)

Normy a předpisy

Označení shody	CE; UKCA
Normy/předpisy	EN 61000-6-2 EN 61000-6-3 UL 61010-2-201 DNV UL 2367

Obchodní údaje

ETIM 9.0	EC001440
ETIM 8.0	EC001440
PU (SPU)	1 ks
Druh balení	Sáček
Země původu	IN
Číslo celního tarifu	85363010900

Soulad produktů s ekologickými standardy

CAS-No.	11120-22-2 1303-86-2 1317-36-8 7439-92-1
REACH Candidate List Substance	Diboron trioxide Lead Lead monoxide Lead silicate
RoHS Compliance Status	Compliant,With Exemption
RoHS Exemption	6(c) 7(a) 7(c)-I 7(c)-II
SCIP notification number (Austria)	f4ed9a7d-6c14-42ca-83d8-123974f7b912
SCIP notification number (Belgium)	6207a6b5-cc06-4b12-9bcb-2743d73fc6cc
SCIP notification number (Bulgaria)	41007c8d-cb4b-42b5-857d-53bcaf532940
SCIP notification number (Czech Republic)	61e54745-6c94-4e63-b370-167a02dc4fcb
SCIP notification number (Denmark)	403f8dfd-5116-4425-8452-61cda180b5ac
SCIP notification number (Finland)	226624b0-cc3b-45fc-920a-67bf8c3735ac
SCIP notification number (France)	33c6aaf6-d1b8-46af-9610-b495191e9e11
SCIP notification number (Germany)	56af0e14-be3c-4072-8d32-773dc7218c57
SCIP notification number (Hungary)	d4dddbb4-cd8e-4685-ba71-424d2f174a15
SCIP notification number (Italy)	89d0c740-d734-4c26-8b0a-9105fa4a2a04
SCIP notification number (Netherlands)	495e61d6-4324-4e2d-8c84-a513c8d9be4d
SCIP notification number (Poland)	a383e97f-c30d-4029-829c-a8061136b6be
SCIP notification number (Romania)	99f095be-6cfe-4d3a-9646-f435a8282ce9
SCIP notification number (Sweden)	32fc0c58-3248-4cb4-b89d-8d16d8522239

Atesty/certifikáty

General approvals

Schválení	Standardní	Název certifikátu
EAC GZO Almaty Standart	TP TC 020/2011	EAC CoC 03081
UL Underwriters Laboratories Inc. (ORDINARY LOCATIONS)	UL 61010-2-201	UL E175199 Vol.3 Sec.5
UR Underwriters Laboratories Inc.	-	E175199

Declarations of conformity and manufacturer's declarations

Schválení	Standardní	Název certifikátu
EU-Declaration of Conformity WAGO GmbH & Co. KG	-	-
UK-Declaration of Conformity WAGO GmbH & Co. KG	-	-

Approvals for marine applications

Schválení	Standardní	Název certifikátu
DNV DNV Germany GmbH	DNV-CG-0339,Aug.2021	TAA00001D1

Approvals for hazardous areas

Schválení	Standardní	Název certifikátu
UL Underwriters Laboratories Inc. (HAZARDOUS LOCATIONS)	UL 121201	E198726

Ke stažení

Environmental Product Compliance

Compliance Search

Environmental Product Compliance
787-3861/800-000

Documentation

Manual

Product Manual Electronic circuit breaker	V 1.0.0 25.03.2024	pdf 1060.99 KB	

Instruction Leaflet

Electronic Circuit Breaker	V 1.1.1 11.09.2023	pdf 2491.12 KB	

CAD/CAE-Data

CAD data

2D/3D Models
787-3861/800-000

1 Kompatibilní produkty

1.1 Volitelné příslušenství

1.1.1 Dělení potenciálu

1.1.1.1 Modul pro dělení potenciálu

Obj. č.: 787-3861/000-1000
Modul pro rozvedení potenciálu; 1 potenciál; S 8 kontaktními místy 0 V; Průřez vodiče do 2,5 mm²

Obj. č.: 787-3861/000-2000
Modul pro rozvedení potenciálu; 1 potenciál; S 8 kontaktními místy 24 V; Průřez vodiče do 2,5 mm²

Obj. č.: 787-3861/000-3000
Modul pro rozvedení potenciálu; 2 potenciály; Každá s 4 kontaktními místy (0 V / 24 V); Průřez vodiče do 2,5 mm²

1.1.2 Můstek

1.1.2.1 Můstek

Obj. č.: 859-410/000-005
Můstek; Pro otvory pro můstky; 10×; Izolováno; Červená

Obj. č.: 859-410/000-006
Můstek; Pro otvory pro můstky; 10×; Izolováno; Modrá

Obj. č.: 859-410
Můstek; Pro otvory pro můstky; 10×; Izolováno; Světle šedá

Obj. č.: 859-410/000-029
Můstek; Pro otvory pro můstky; 10×; Izolováno; Žlutá

Obj. č.: 859-402/000-006
Můstek; Pro otvory pro můstky; 2×; Izolováno; Modrá

Obj. č.: 859-402
Můstek; Pro otvory pro můstky; 2×; Izolováno; Světle šedá

Obj. č.: 859-402/000-029
Můstek; Pro otvory pro můstky; 2×; Izolováno; Žlutá

Obj. č.: 859-403/000-005
Můstek; Pro otvory pro můstky; 3×; Izolováno; Červená

Obj. č.: 859-403/000-006
Můstek; Pro otvory pro můstky; 3×; Izolováno; Modrá

Obj. č.: 859-403
Můstek; Pro otvory pro můstky; 3×; Izolováno; Světle šedá

Obj. č.: 859-403/000-029
Můstek; Pro otvory pro můstky; 3×; Izolováno; Žlutá

Obj. č.: 859-404/000-005
Můstek; Pro otvory pro můstky; 4×; Izolováno; Červená

1.1.2.1 Můstek

Obj. č.: 859-404/000-006
Můstek; Pro otvory pro můstky; 4×; Izolováno; Modrá

Obj. č.: 859-404
Můstek; Pro otvory pro můstky; 4×; Izolováno; Světle šedá

Obj. č.: 859-404/000-029
Můstek; Pro otvory pro můstky; 4×; Izolováno; Žlutá

Obj. č.: 859-405/000-005
Můstek; Pro otvory pro můstky; 5×; Izolováno; Červená

Obj. č.: 859-405/000-006
Můstek; Pro otvory pro můstky; 5×; Izolováno; Modrá

Obj. č.: 859-405
Můstek; Pro otvory pro můstky; 5×; Izolováno; Světle šedá

Obj. č.: 859-405/000-029
Můstek; Pro otvory pro můstky; 5×; Izolováno; Žlutá

Obj. č.: 859-406/000-005
Můstek; Pro otvory pro můstky; 6×; Izolováno; Červená

Obj. č.: 859-406/000-006
Můstek; Pro otvory pro můstky; 6×; Izolováno; Modrá

Obj. č.: 859-406
Můstek; Pro otvory pro můstky; 6×; Izolováno; Světle šedá

Obj. č.: 859-406/000-029
Můstek; Pro otvory pro můstky; 6×; Izolováno; Žlutá

Obj. č.: 859-407/000-005
Můstek; Pro otvory pro můstky; 7×; Izolováno; Červená

Obj. č.: 859-407/000-006
Můstek; Pro otvory pro můstky; 7×; Izolováno; Modrá

Obj. č.: 859-407
Můstek; Pro otvory pro můstky; 7×; Izolováno; Světle šedá

Obj. č.: 859-407/000-029
Můstek; Pro otvory pro můstky; 7×; Izolováno; Žlutá

Obj. č.: 859-408/000-005
Můstek; Pro otvory pro můstky; 8×; Izolováno; Červená

Obj. č.: 859-408/000-006
Můstek; Pro otvory pro můstky; 8×; Izolováno; Modrá

Obj. č.: 859-408
Můstek; Pro otvory pro můstky; 8×; Izolováno; Světle šedá

Obj. č.: 859-408/000-029
Můstek; Pro otvory pro můstky; 8×; Izolováno; Žlutá

Obj. č.: 859-409/000-005
Můstek; Pro otvory pro můstky; 9×; Izolováno; Červená

Obj. č.: 859-409/000-006
Můstek; Pro otvory pro můstky; 9×; Izolováno; Modrá

Obj. č.: 859-409
Můstek; Pro otvory pro můstky; 9×; Izolováno; Světle šedá

Obj. č.: 859-409/000-029
Můstek; Pro otvory pro můstky; 9×; Izolováno; Žlutá

1.1.3 Nástroj

1.1.3.1 Ovládací nástroj

Obj. č.: 210-720
Ovládací nástroj; Břit: 3,5 × 0,5 mm; S částečně izolovanou rukojetí; Vícebarevné

1.1.4 Značení

1.1.4.1 Označovač

Obj. č.: 793-501
Popisovací karta WMB; Jako karta; Neflexibilní; Bez potisku; Možnost naklapnutí; Bílá

Obj. č.: 793-5501
Popisovací karta WMB; Jako karta; Pro svorky o šířce 5–17,5 mm; Flexibilní, 5–5,2 mm; Bez potisku; Možnost naklapnutí; Bílá

Obj. č.: 793-502
Popisovací karta WMB; Jako karta; S potiskem; 1–10 (10×); Neflexibilní; Potisk vodorovný; Možnost naklapnutí; Bílá

Obj. č.: 793-503
Popisovací karta WMB; Jako karta; S potiskem; 11–20 (10×); Neflexibilní; Potisk vodorovný; Možnost naklapnutí; Bílá

Obj. č.: 793-566
Popisovací karta WMB; Jako karta; S potiskem; 1–50 (2×); Neflexibilní; Potisk vodorovný; Možnost naklapnutí; Bílá

Obj. č.: 793-504
Popisovací karta WMB; Jako karta; S potiskem; 21–30 (10×); Neflexibilní; Potisk vodorovný; Možnost naklapnutí; Bílá

Obj. č.: 793-505
Popisovací karta WMB; Jako karta; S potiskem; 31–40 (10×); Neflexibilní; Potisk vodorovný; Možnost naklapnutí; Bílá

Obj. č.: 793-506
Popisovací karta WMB; Jako karta; S potiskem; 41–50 (10×); Neflexibilní; Potisk vodorovný; Možnost naklapnutí; Bílá

Obj. č.: 2009-115
WMB Inline; Pro Smart Printer; 1500 ks na cívce; Flexibilní, 5–5,2 mm; Bez potisku; Možnost naklapnutí; Bílá

1.1.4.2 Popisovací pásek

Obj. č.: 2009-110
Popisovací páska; Pro Smart Printer; Na cívce; Neflexibilní; Bez potisku; Možnost naklapnutí; Bílá