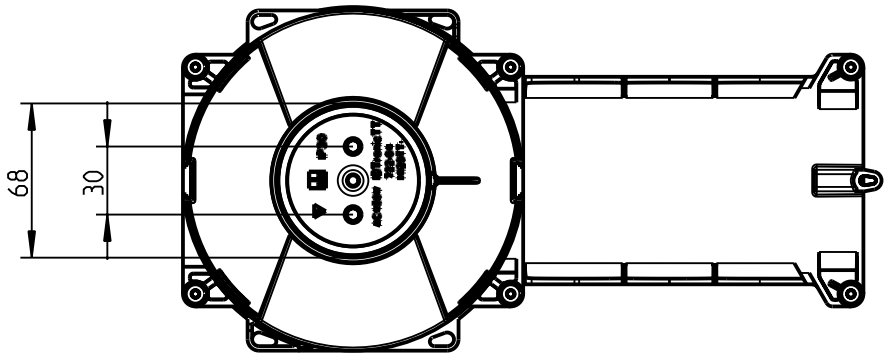

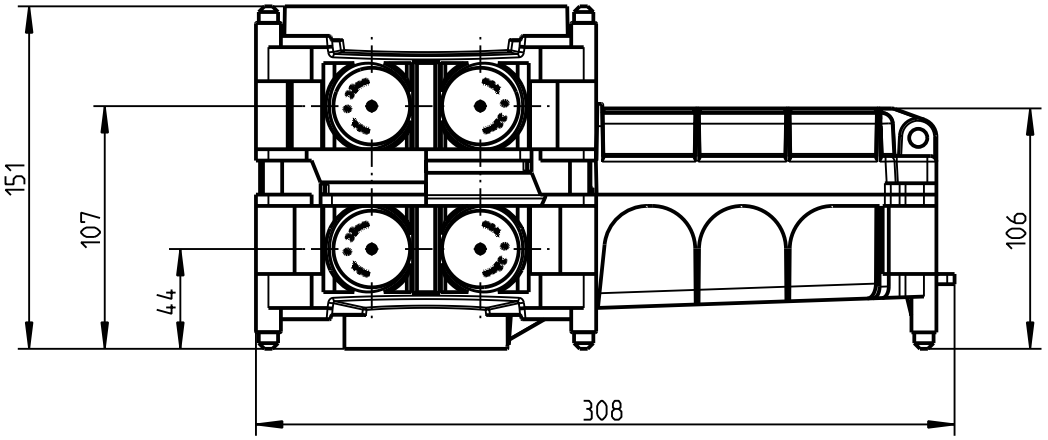

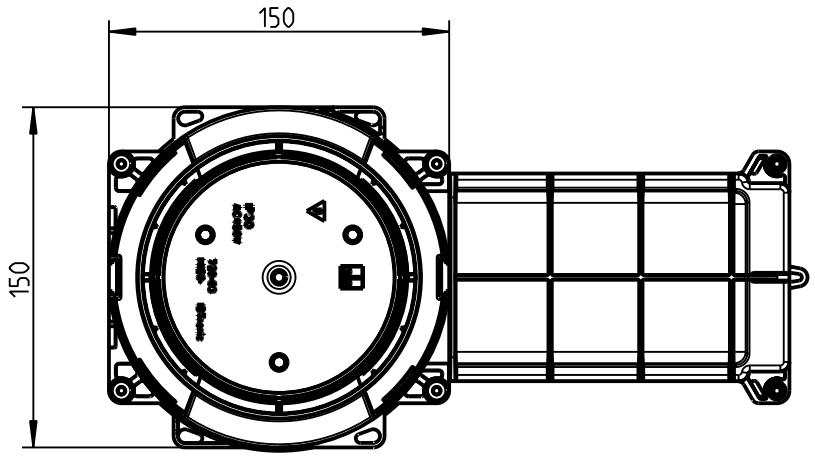

(Verwendungsbereich)	(Zul.Abw.) DIN 16 901	(Oberflaeche) Wkzg. Ra 0.63 poliert Artikel glatt	Masstab 3:10
			(Volumen in cm³) 0.001
			(Werkstoff,Halbzeug)

	Datum	Name
Bearb.	24 Mai 05	Z.Zborowski
Gepr.		
Vers.		
Status		

(Benennung)
Massblatt IBTronic-TT
H120TT-68-0

spelsberg

(Zeichnungsnummer)
M-976 305 01

Blatt 1
Bl.

Zust.	Aenderung	Datum	Name

(Urspr.)

(Ersatz fuer:)

Schutzvermerk nach DIN 34 beachten!

(Dateiname Modell:) IBTRONICTT_97630501 (Dateiname Zeichnung:) M-976-305-01-4261