SUSPENTE UNIVERSELLE UCS 316L
UCS UNIVERSAL HANGING BRACKET

legrand CABLE MANAGEMENT

FT0492-4 | 03 16

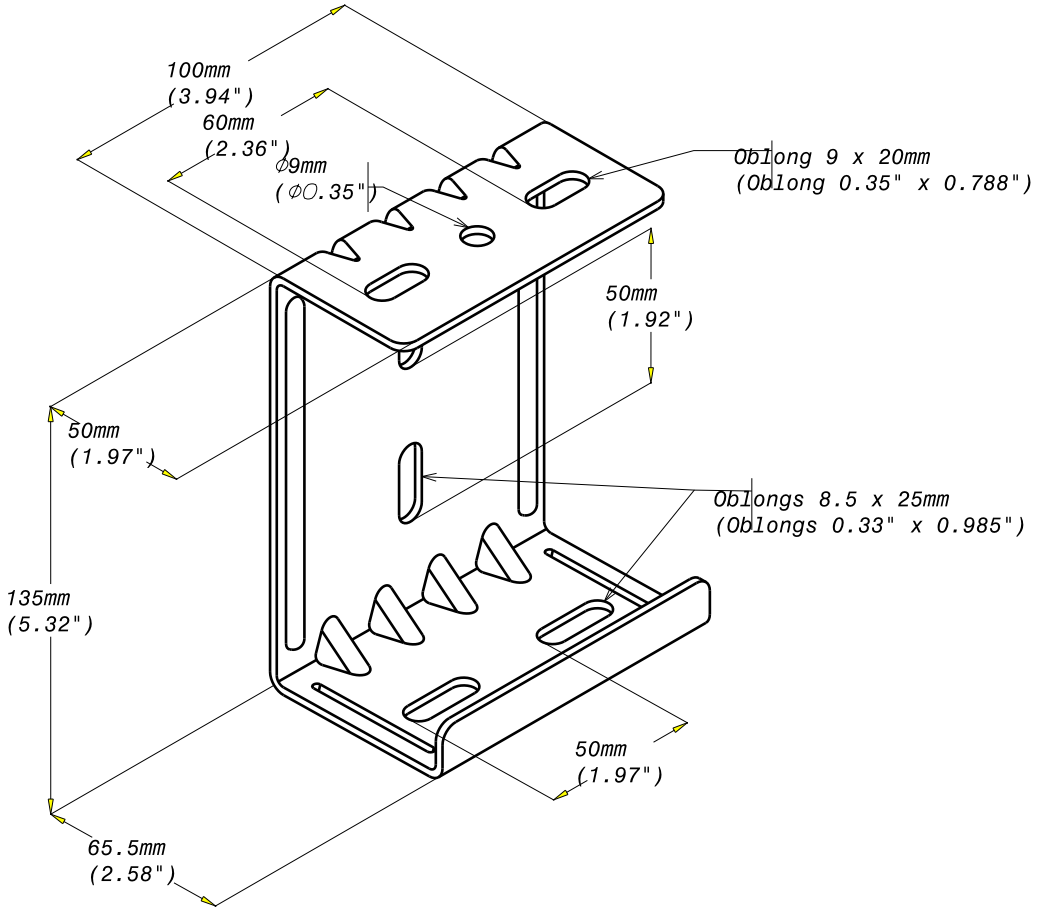

EPAISSEUR / THICKNESS
2.5 (0.0985")

REF	CODE	POIDS (Kg)	WEIGHT (lb)
UCS	586 154	0.510	1.125

Material	Standard
X2 Cr Ni Mo 17-12-2	EN 10 088-2

Propriété exclusive de LEGRAND, ne peut être ni copié, ni transmis à des tiers sans autorisation écrite.
Exclusive property of LEGRAND shouldn't be reproduced or transmitted to any people without written authorization