legrand®

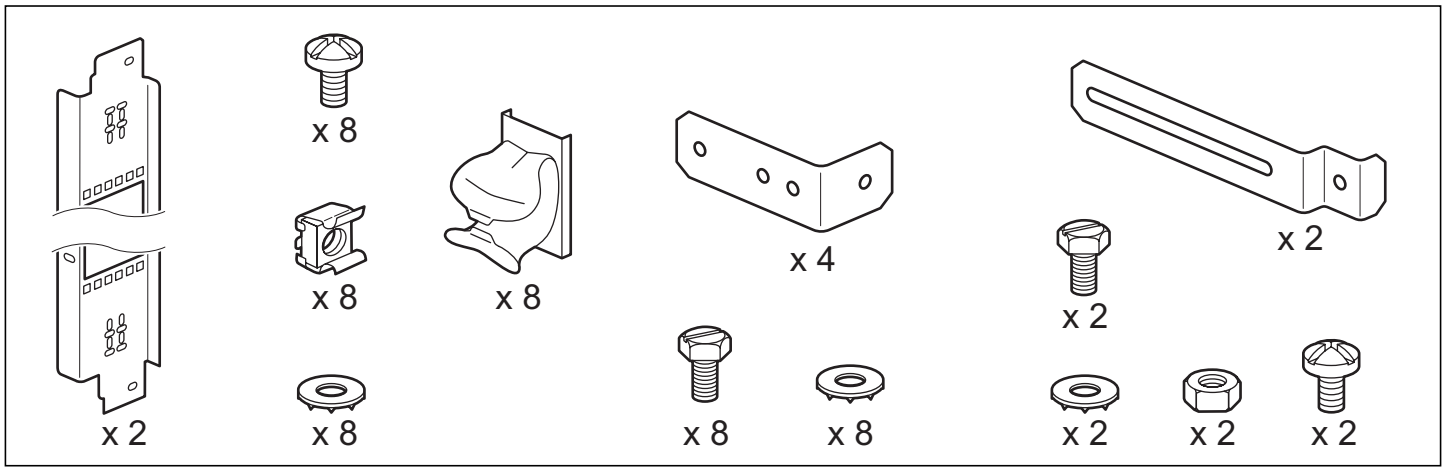

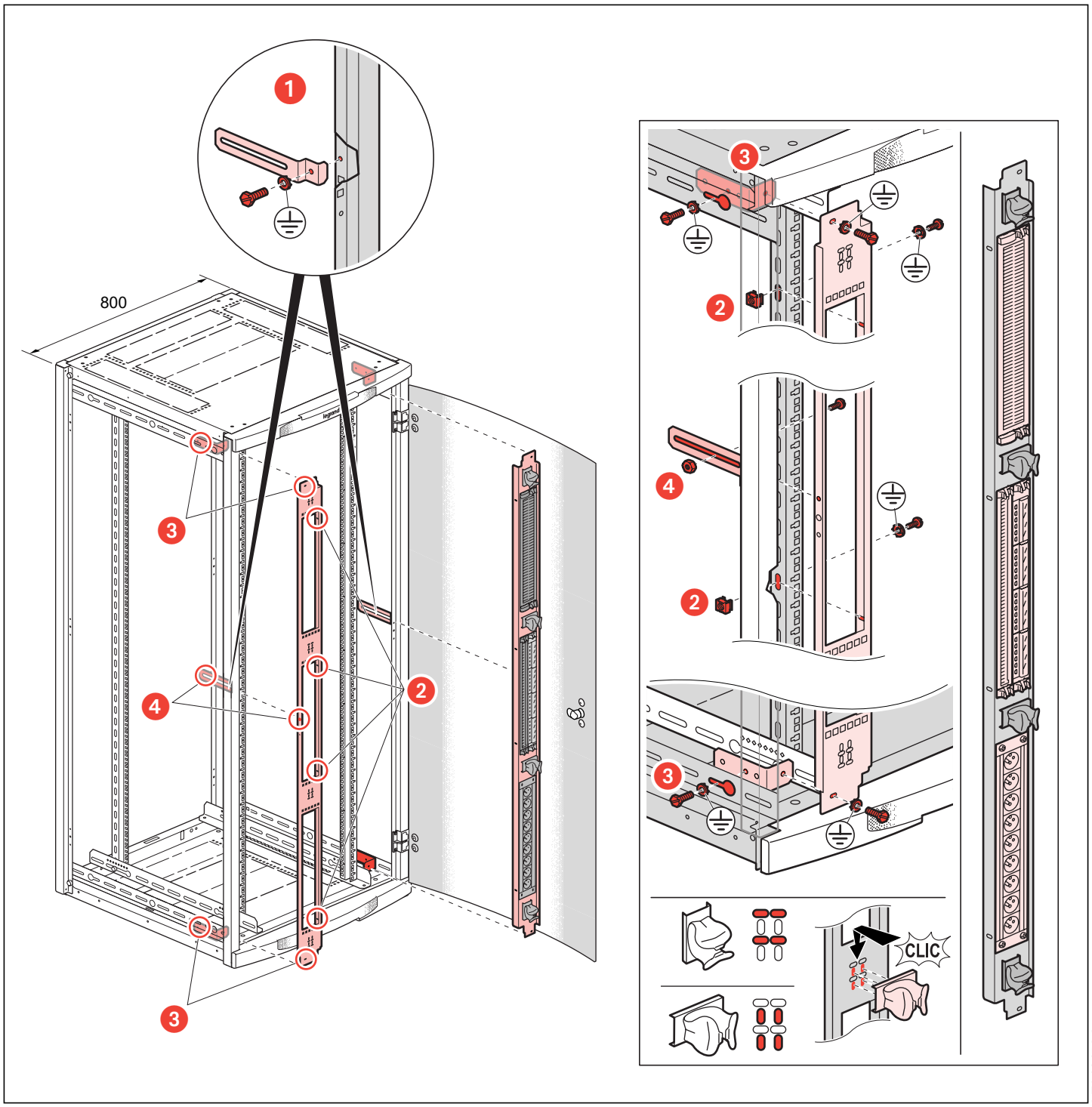

LE04147AA

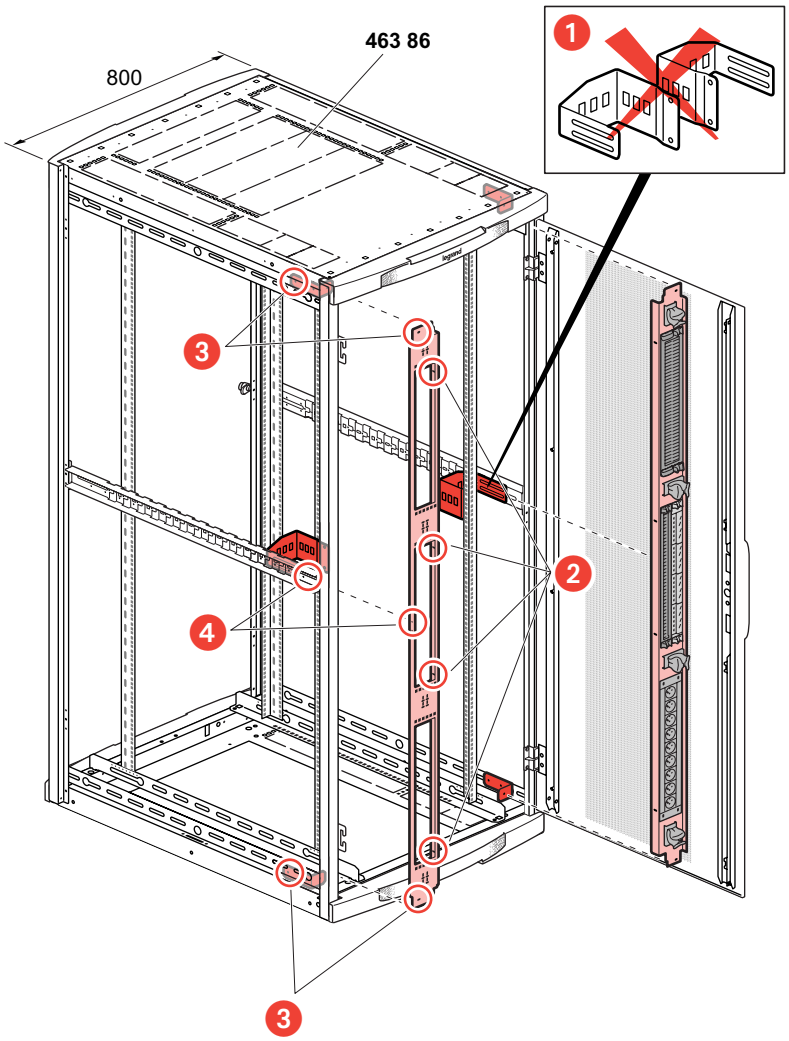

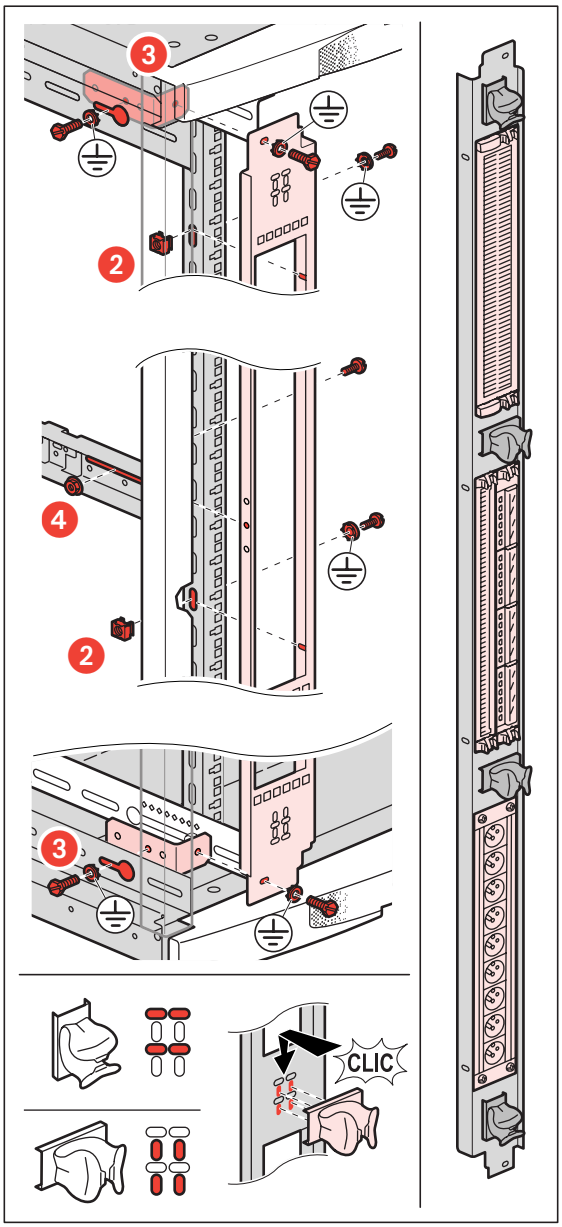

LE04147AA