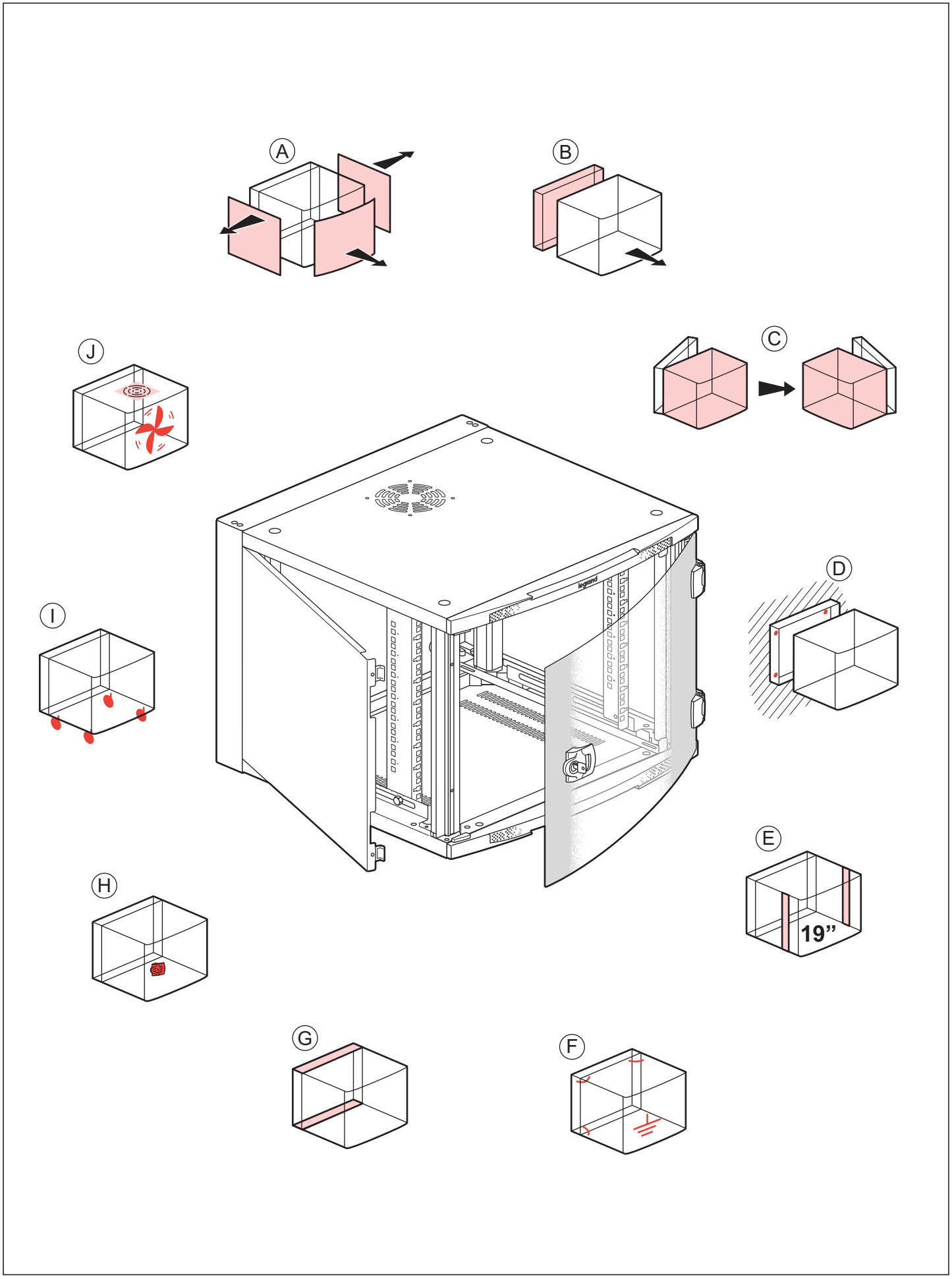
A
B
C
D
E
19”
F
G
H
I
J
legrand
LE02643AB

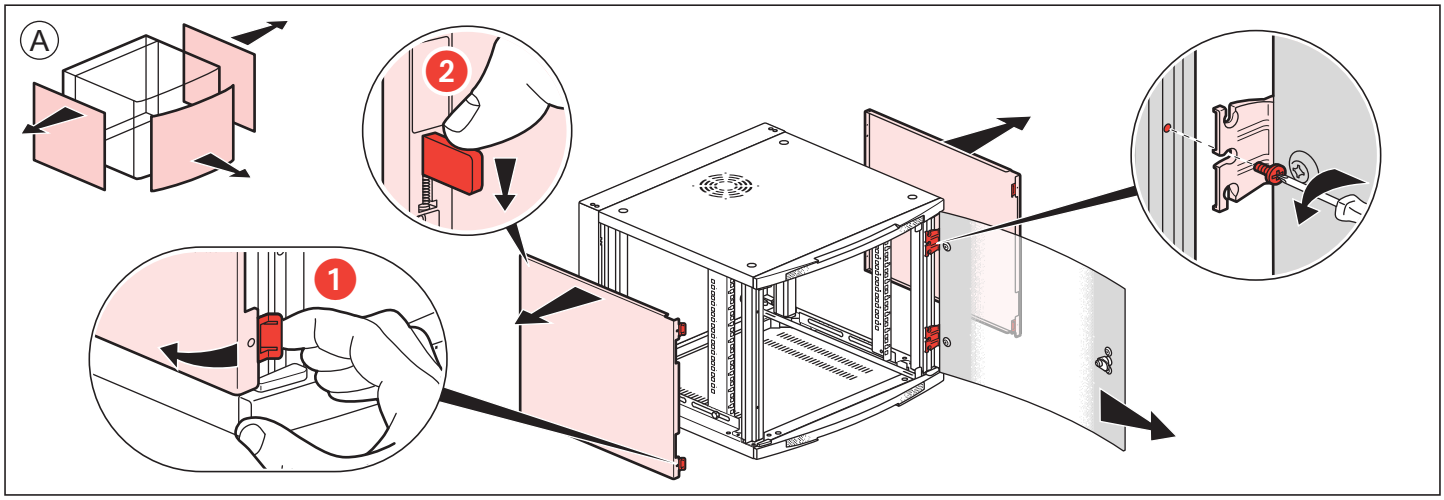

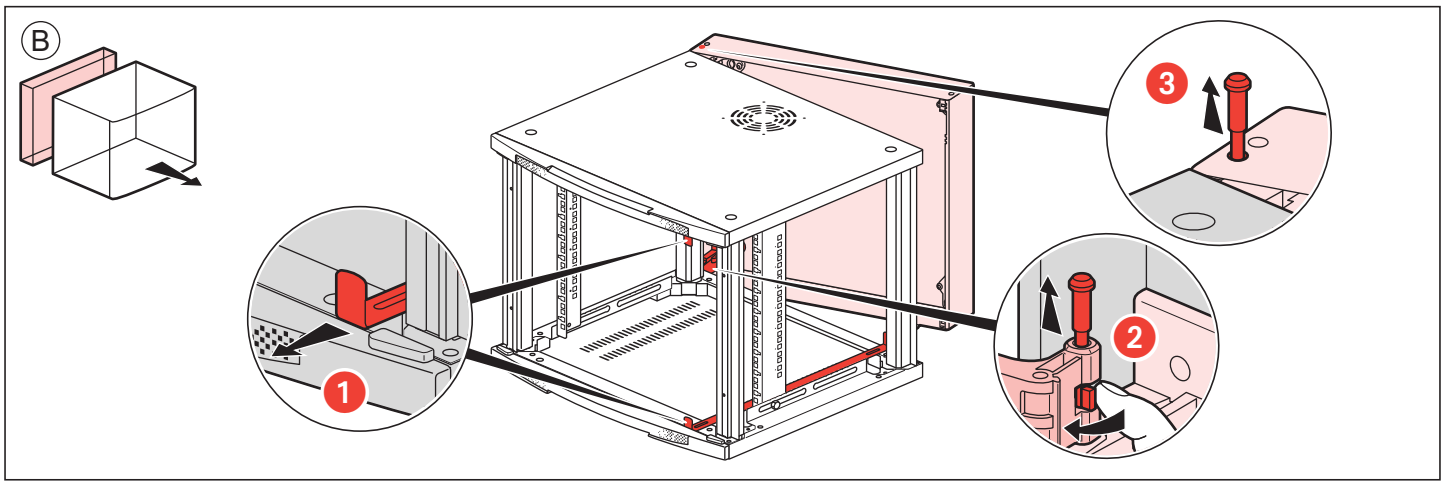

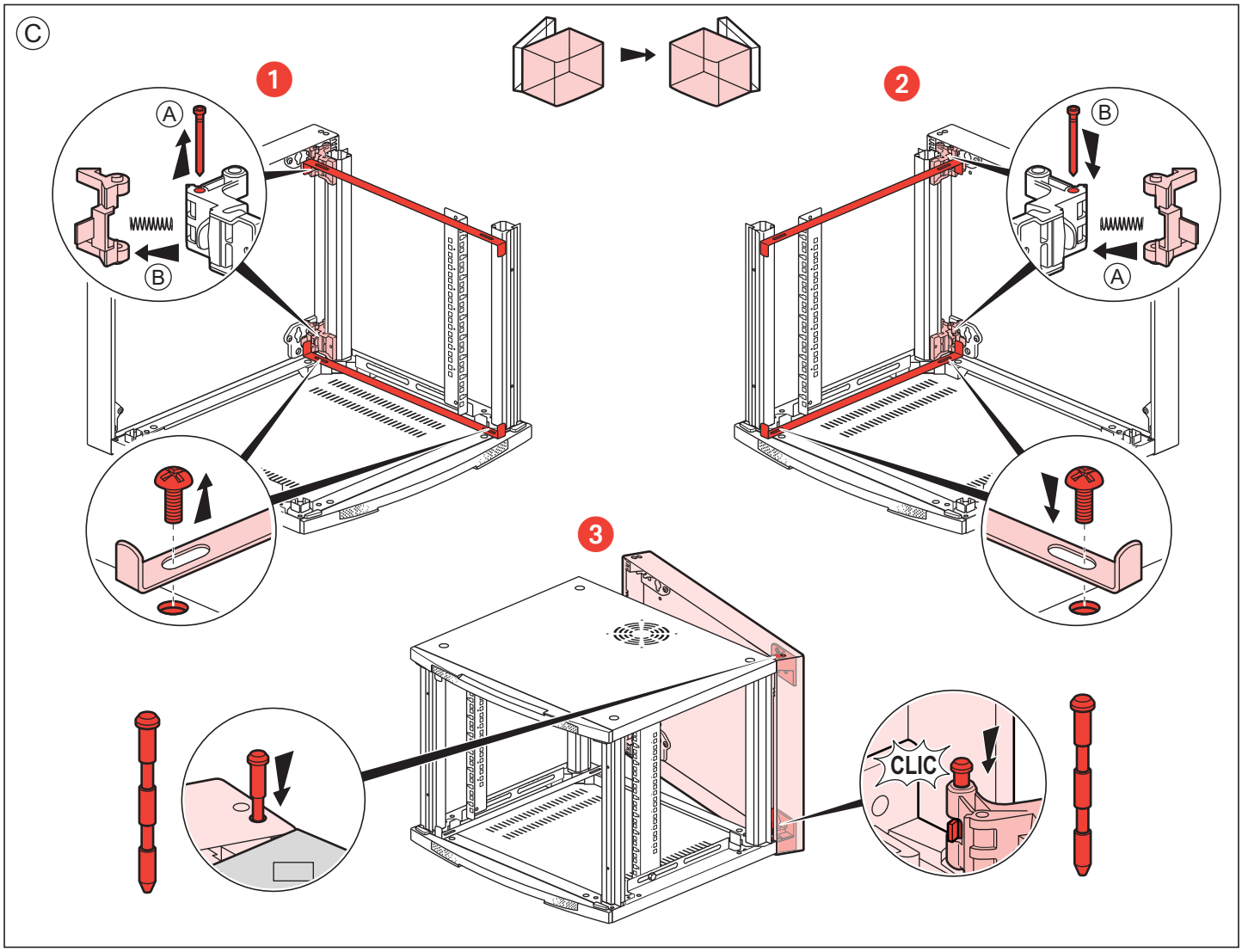

LE02643AB

D

	X (mm)	Y (mm)
462 11	500	425
462 12	500	525
462 13	500	725
462 14	500	925

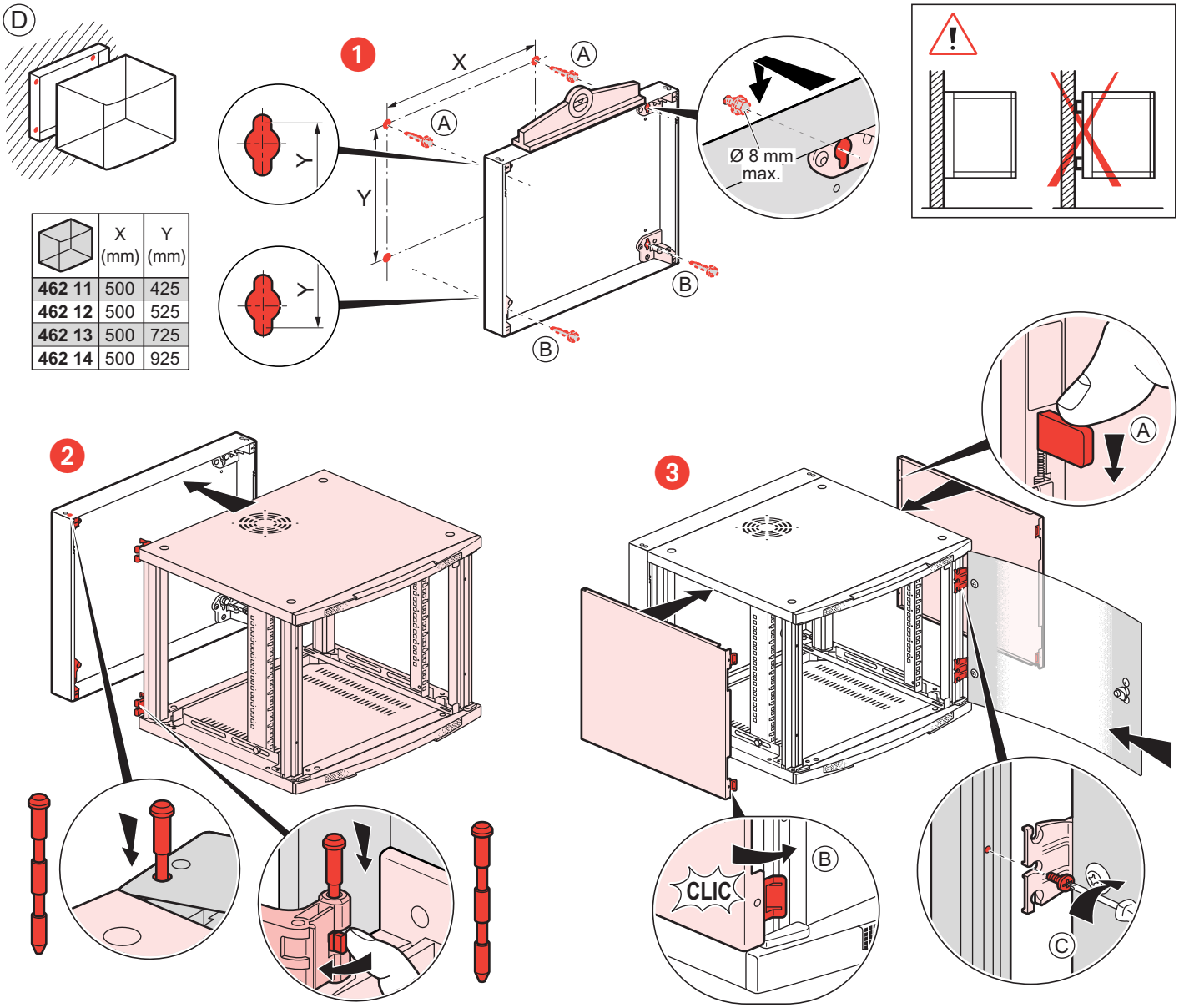

E

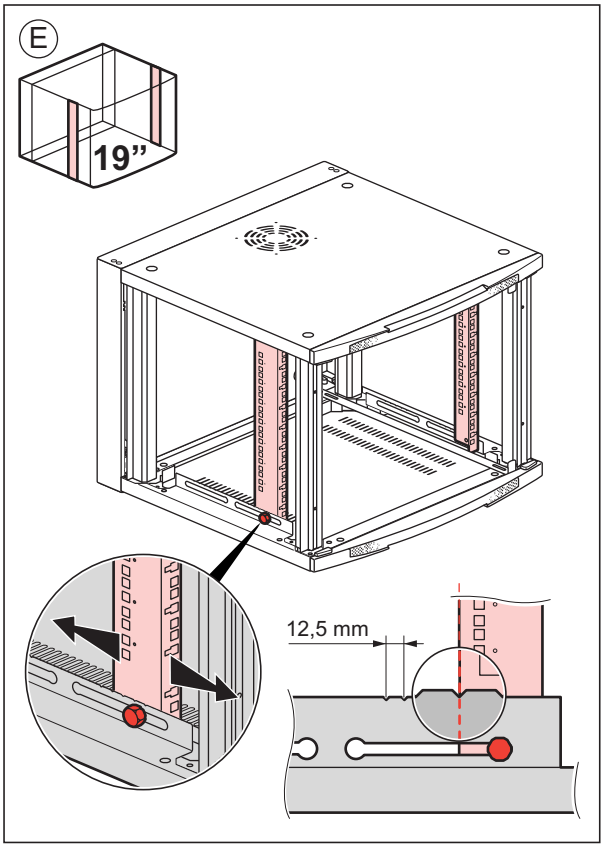

F

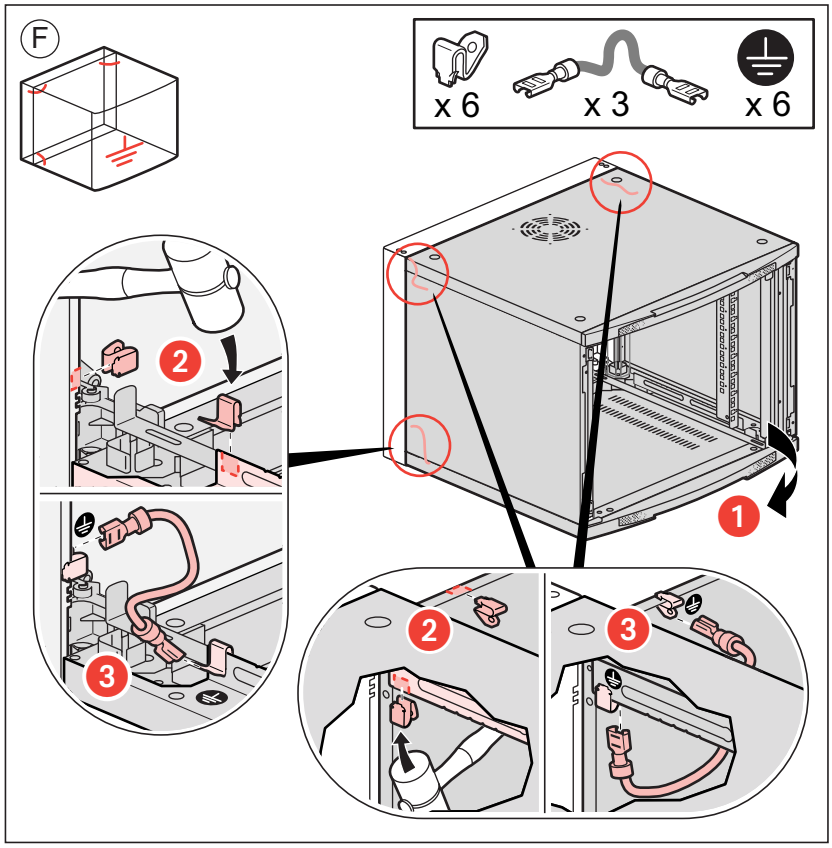

LE02643AB

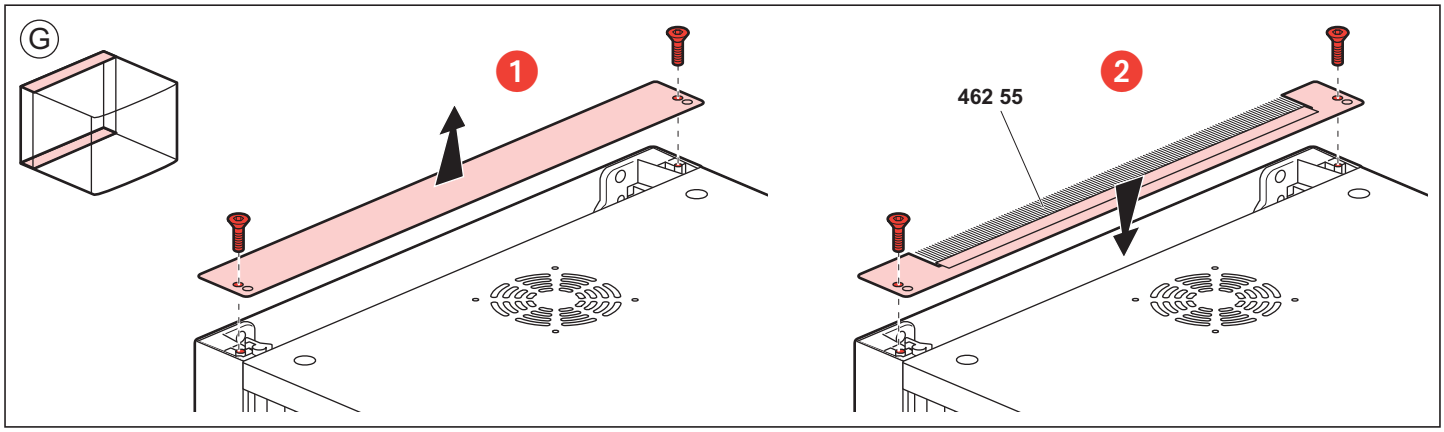

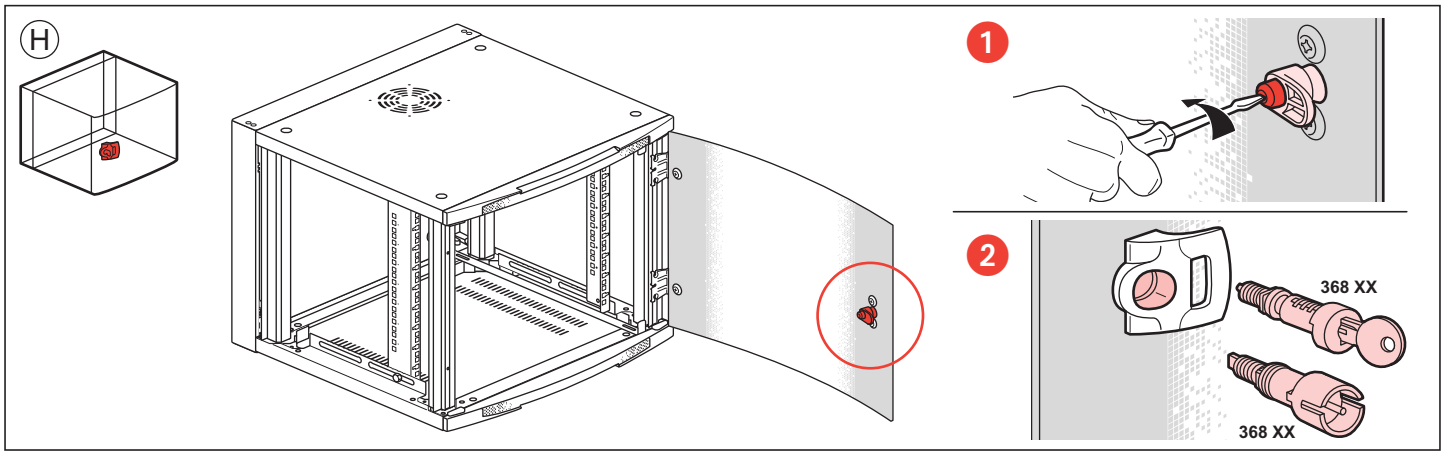

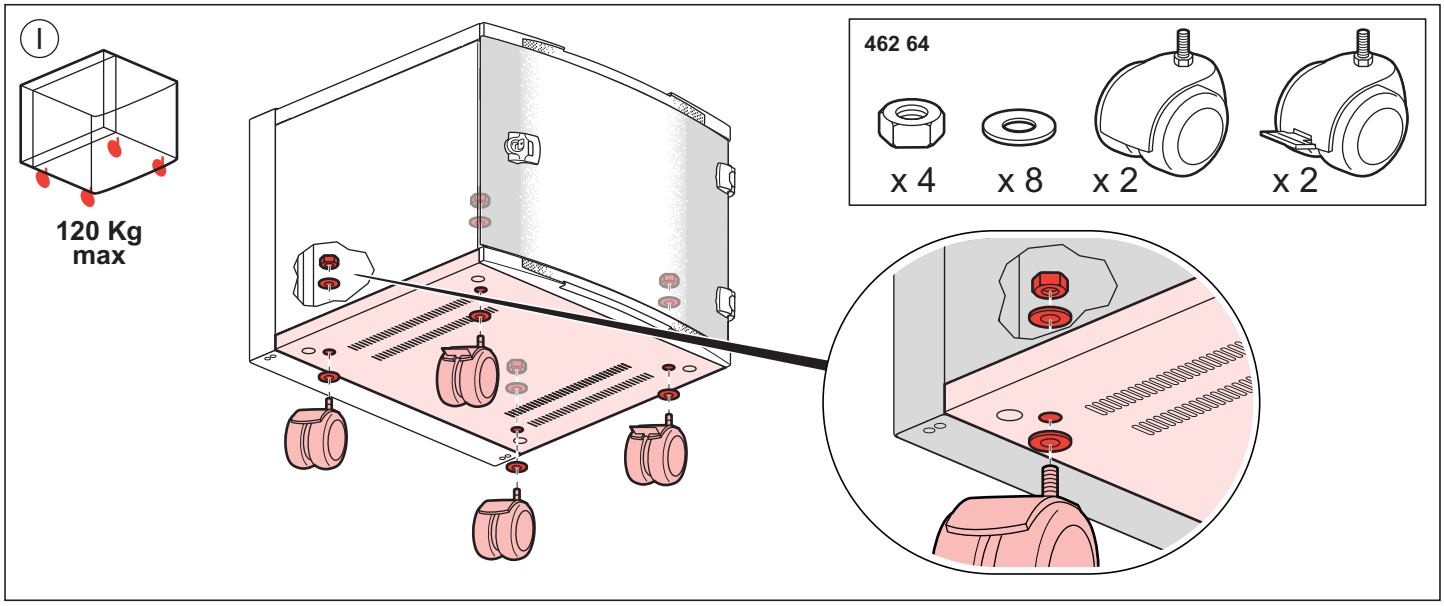

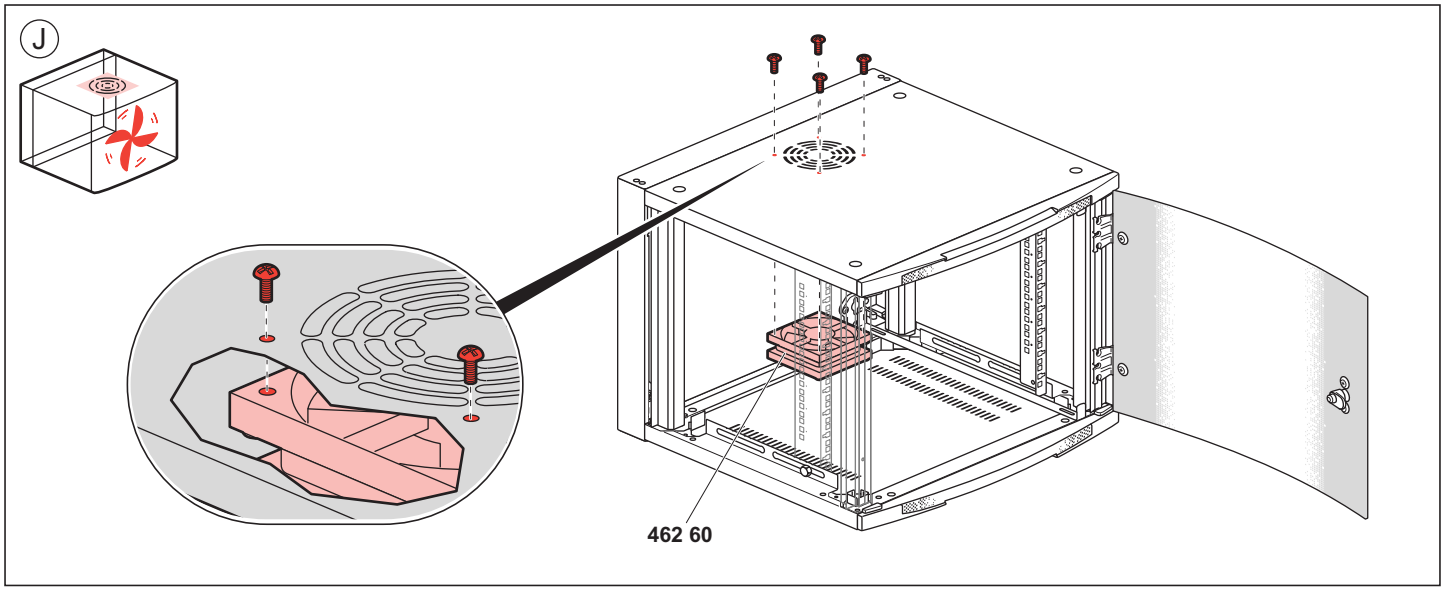

LE02643AB