*Technický produktový list*
*Parametry*

# RPZ3DA

adaptér pro montáž na DIN lištu - pro výkonové relé patice RPZ

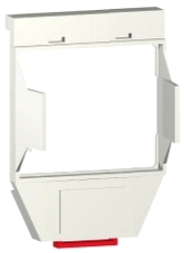

## Hlavní parametry

| | |
|---|---|
| Příslušenství / náhradní díly | Montážní příslušenství |
| Popis příslušenství / samostatného dílu | Adaptér pro montáž na DIN lišty |
| Označení přístroje | RPZ |
| Prodej v nedělitelném množství | 20 |

## Doplněk

| | |
|---|---|
| Příslušenství / umístění samostatných dílů | Zelio Relay RPM |
| Kompatibilita | Zásuvné relé RPM (3 V / Z) |
| Tvar pin | Plochý |
| Hmotnost přístroje | 0,004 kg |

## Životní prostředí

## Contractual warranty

| | |
|---|---|
| Záruční lhůta | 18 měsíců |

## Dimensions

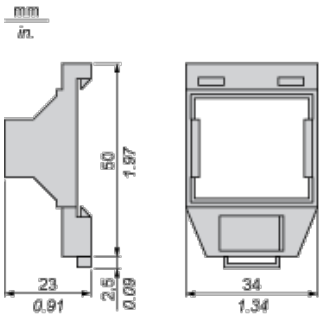


Informace uvedené v této dokumentaci obsahují obecné popisy a technické parametry výrobků.
Tato dokumentace nenahrazuje vyhodnocení vhodnosti nebo spolehlivosti výrobku v uživatelské aplikaci a nesmí tak být využívaná.
Uživatel nebo systémový integrátor nese odpovědnost za provedení odpovídajících a úplných analýz rizik, hodnocení a testování produktů s ohledem na konkrétní aplikaci nebo použití.
Schneider Electric Industries SAS ani její dceřinné firmy či pobočky nenesou odpovědnost za nesprávné použití zde obsažených informací.