Technický produktový list
Parametry

XUZAM01
příslušenství pro čidlo - XUM - upevňovací držák - kov

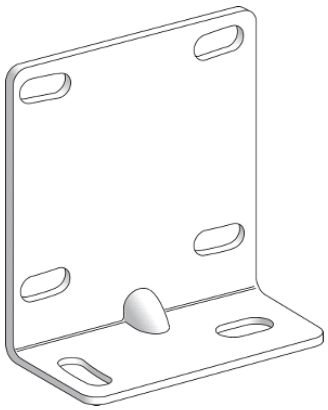

Hlavní parametry

Řada výrobků	OsiSense XU
Příslušenství / náhradní díly	Příslušenství pro montáž a upevnění
Příslušenství / náhradní díly	Upevňovací držák
Typ produktu nebo součásti	Dolní montážní držák
Příslušenství / samostatné díly	Miniaturní snímač
Materiál	Plast

Doplněk

Kompatibilita	Miniaturní snímač XUM
Hmotnost přístroje	0,017 kg

Životní prostředí

Nabídka udržitelnosti

udržitelný stav nabídky	Výrobek není Green Premium
RoHS	Vyhovuje - od 1214 - Schneider Electric prohlášení o shodě

Contractual warranty

Záruční lhůta	18 měsíců

Dimensions

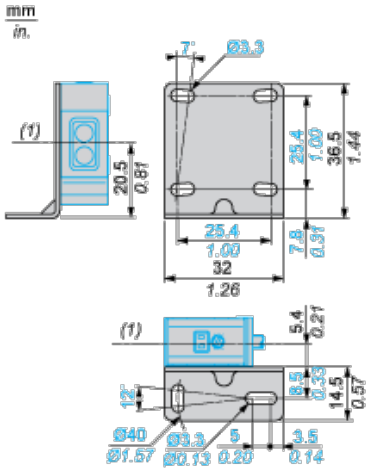

(1) Optical axis

Informace uvedené v této dokumentaci obsahují obecné popisy a technické parametry výrobků.
Tato dokumentace nenahrazuje vyhodnocení vhodnosti nebo spolehlivosti výrobku v uživatelské aplikaci a nesmí tak být využívaná.
Uživatel nebo systémový integrátor nese odpovědnost za provedení odpovídajících a úplných analýz rizik, hodnocení a testování produktů s ohledem na konkrétní aplikaci nebo použití.
Schneider Electric Industries SAS ani její dceřinné firmy či pobočky nenesou odpovědnost za nesprávné použití zde obsažených informací.