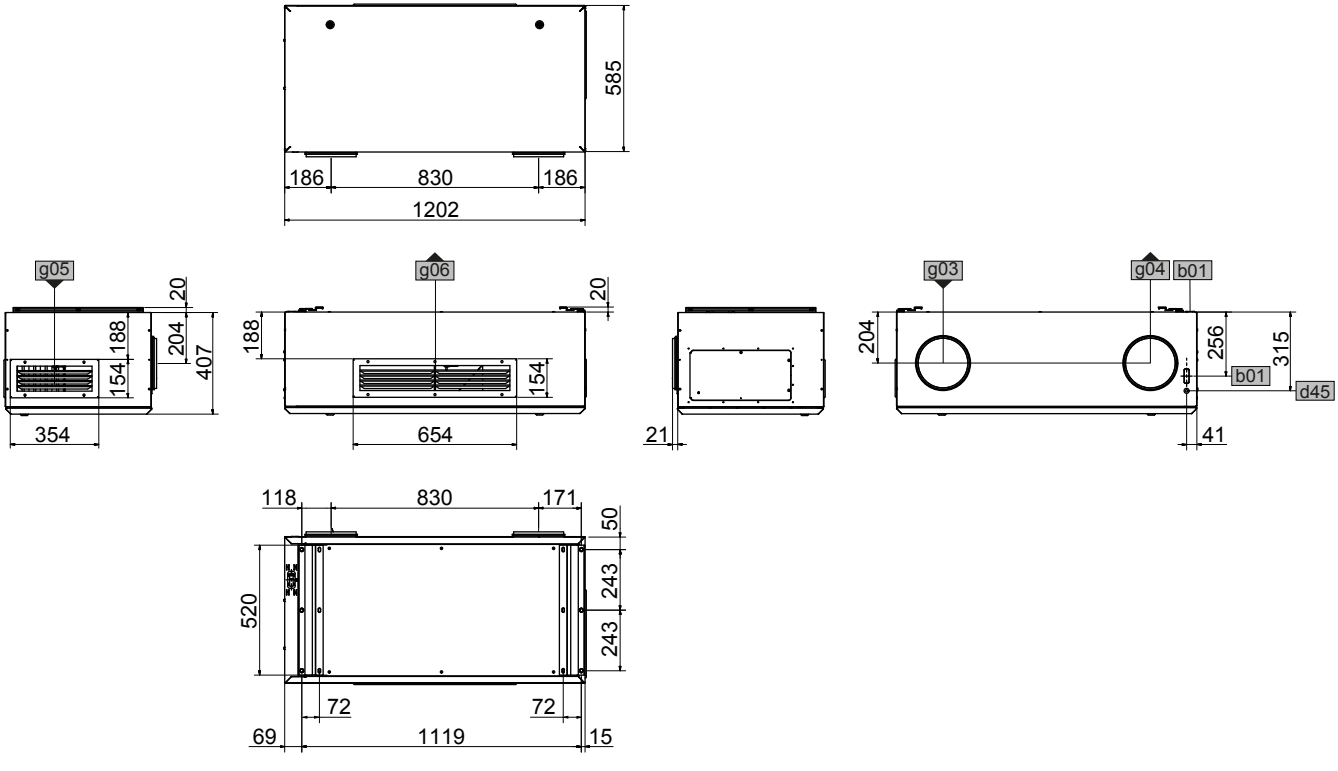
585
186
830
186
1202
g05
20
188
204
407
154
354
g06
20
188
154
654
21
g03
g04
b01
204
256
315
b01
d45
41
118
830
171
50
243
520
243
72
72
69
1119
15