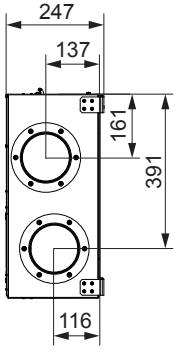
247
137
161
391
116

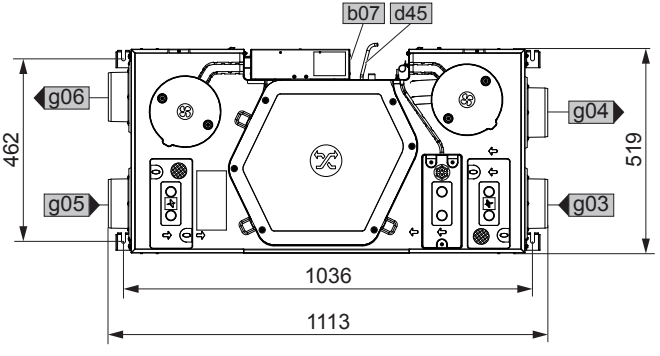
b07
d45
g06
g05
g04
g03
462
519
1036
1113

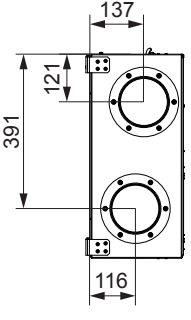
137
121
391
116