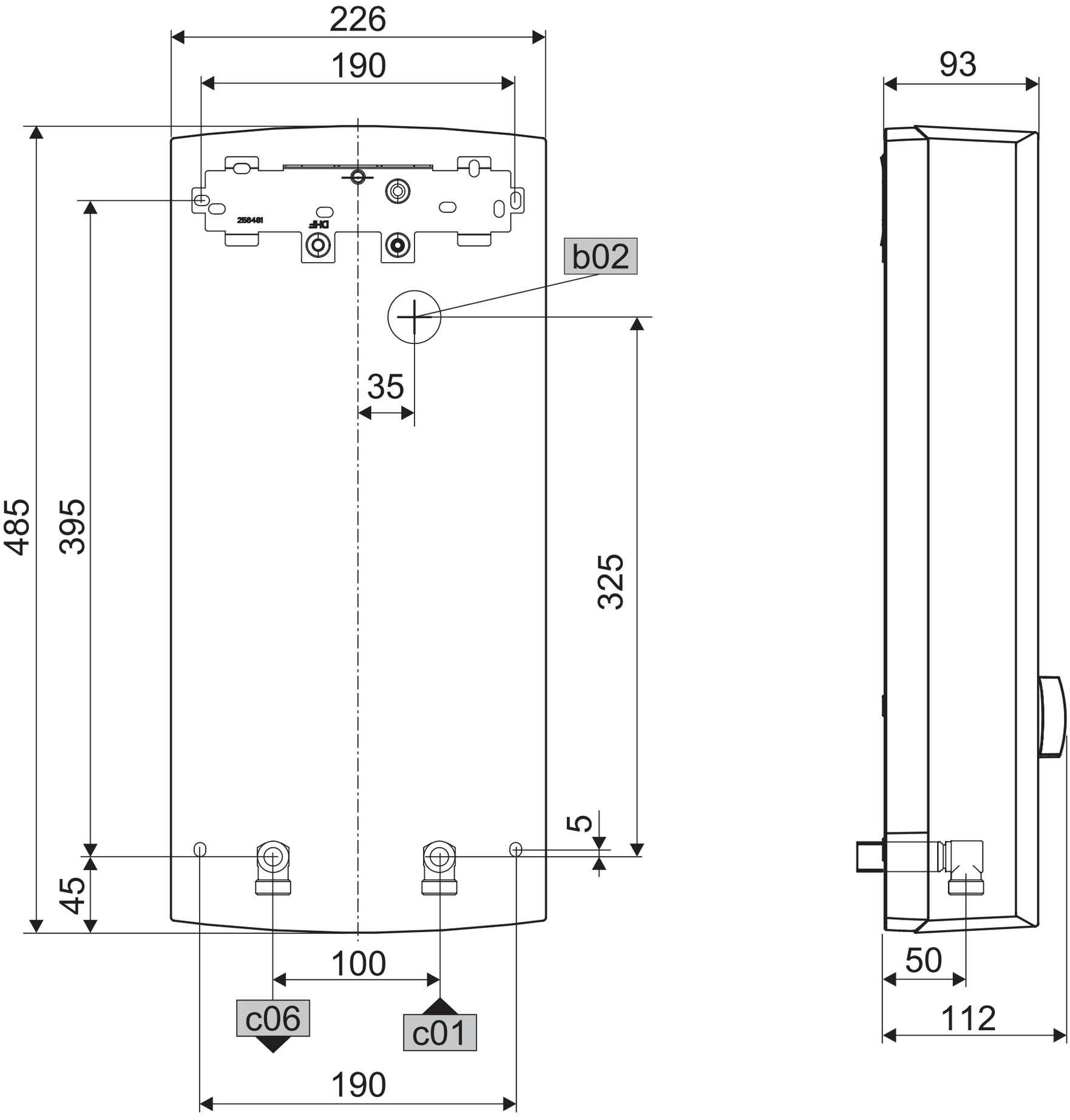
226
190
93
b02
35
485
395
325
5
45
100
c06
c01
190
50
112