ENDURA® STYLE SPOT

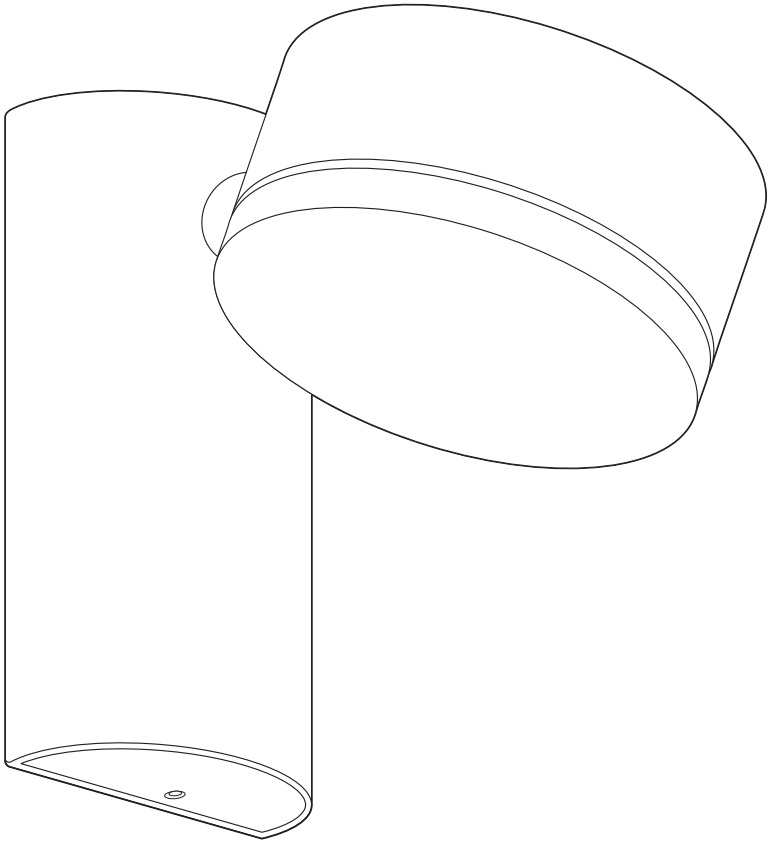

	EAN	W	lm light source	lm output	K	(°C)	V~	mA	Hz	DF	
ENDURA STYLE SPOT RD 8W DG	4099854453533	8	750	440	3000	-20…+40	220-240	40	50/60	>0.5	12500

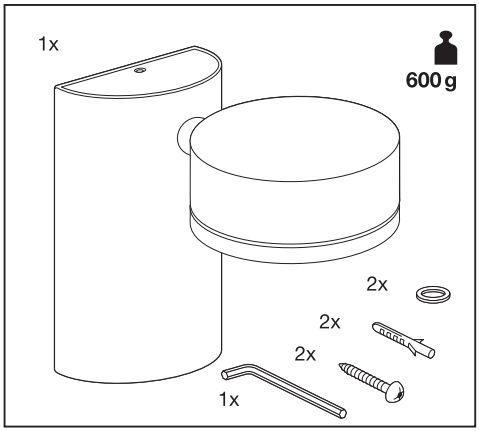
1x
600 g
2x
2x
2x
1x

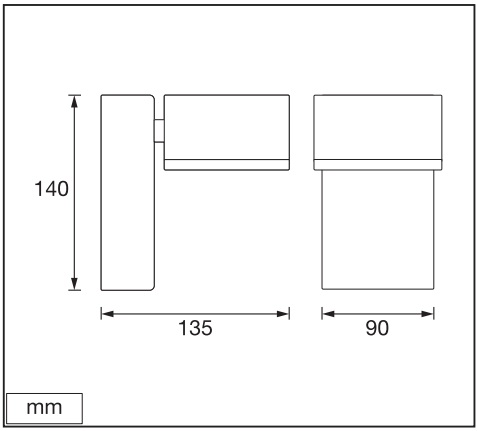
140
135
90
mm

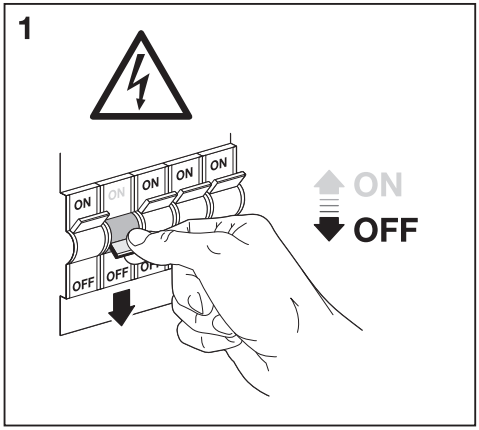
1
ON
OFF

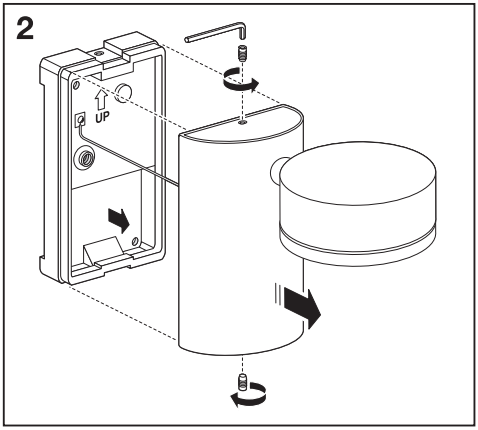
2
UP

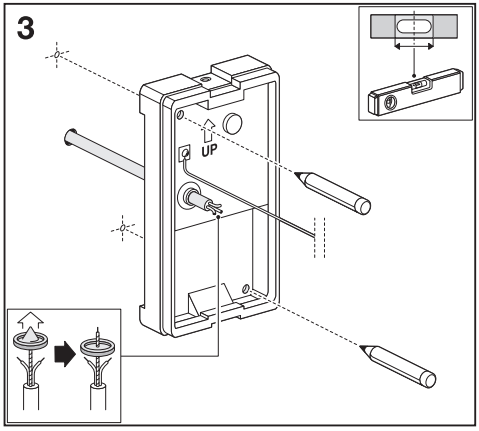
3
UP

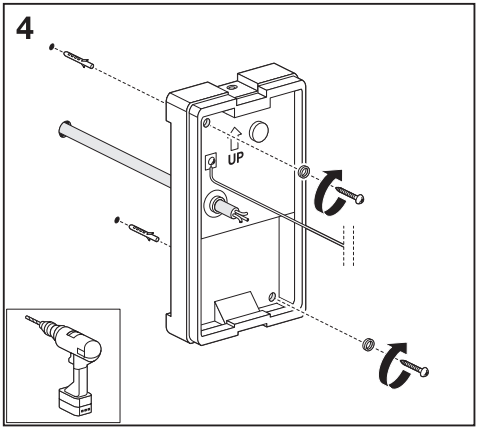
4
UP

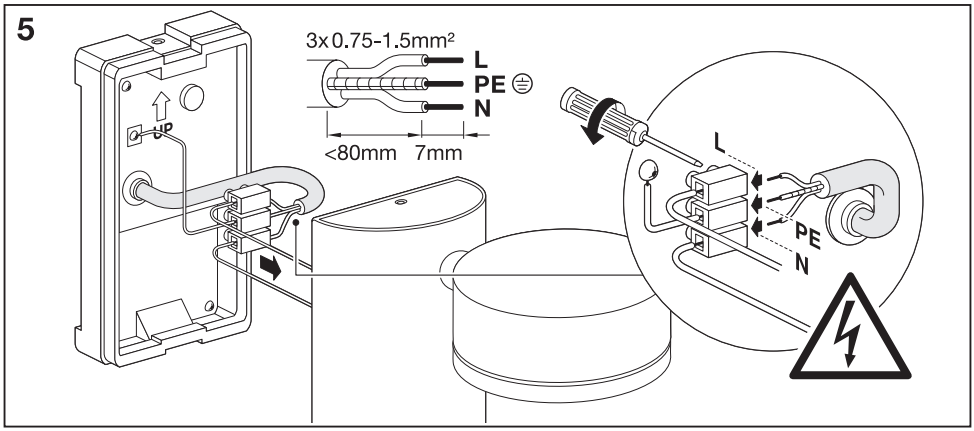
5
3x 0.75-1.5mm²
L
PE
N
<80mm
7mm
UP
L
PE
N

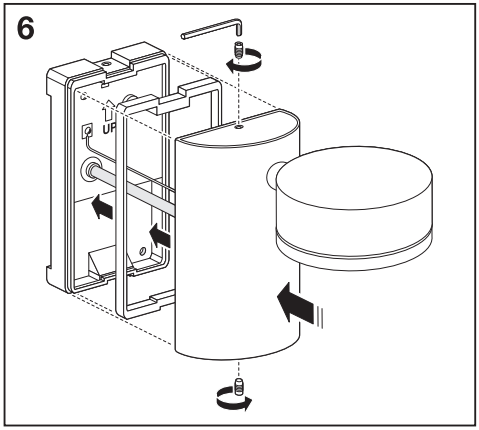
6
UP

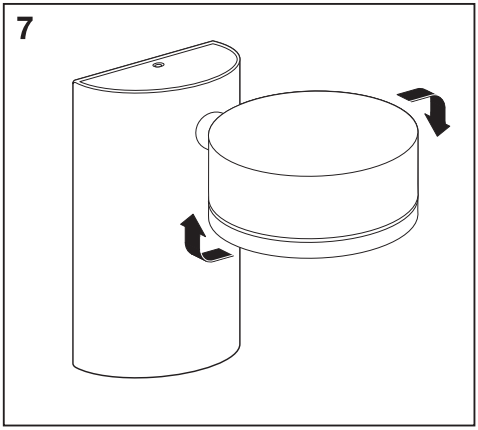
7

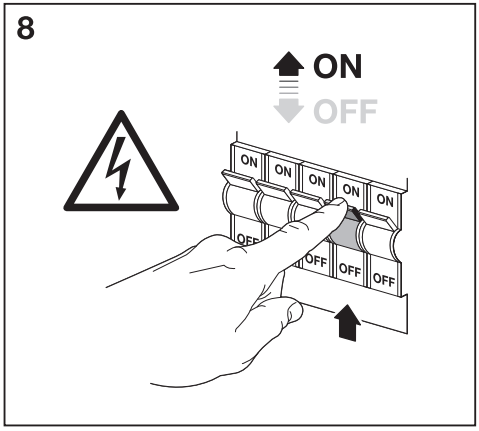
8
ON
OFF
ON
OFF

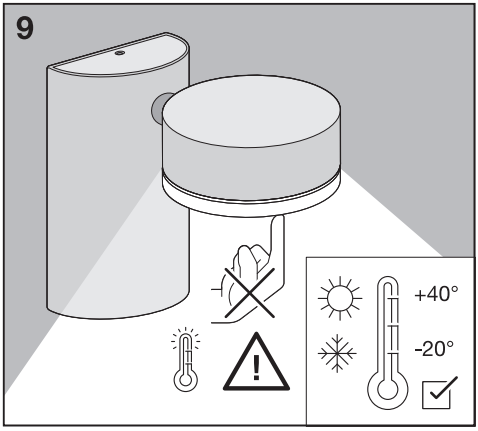
9
+40°
-20°

	EAN	n	LED	QR code	ENERG * X =
ENDURA STYLE SPOT RD 8W DG	4099854453533	1	AC34595		F

* (D) Dieses Produkt enthält eine Lichtquelle der Energieeffizienzklasse <X>. (GB) This product contains a light source of energy efficiency class <X>. (F) Ce produit contient une source lumineuse de classe d'efficacité énergétique <X>. (I) Questo prodotto contiene una sorgente luminosa di classe di efficienza energetica <X>. (E) Este producto contiene una fuente luminosa de la clase de eficiencia energética <X>. (P) Este produto contém uma fonte de luz da classe de eficiência energética <X>. (GR) Το προϊόν αυτό περιέχει φωτεινή πηγή της τάξης ενεργειακής απόδοσης <X>. (NL) Dit product bevat een lichtbron van energie-efficiëntieklasse <X>. (S) Denna produkt innehåller en ljuskälla med energieffektivitetsklass <X>. (FIN) Tämä tuote sisältää valonlähteen, jonka energiatehokkuusluokka on <X>. (N) Dette produktet inneholder en lyskilde med energieffektivitetsklasse <X>. (DK) Dette produkt indeholder en lyskilde i energieffektivitetsklasse <X>. (CZ) Tento výrobek obsahuje světelný zdroj s třídou energetické účinnosti <X>. (BG) Данный продукт содержит энергосберегающий источник света (класса <X>). (H) Ez a termék egy <X> energiahatékonysági osztályú fényforrást tartalmaz. (PL) Ten produkt zawiera źródło światła o klasie efektywności energetycznej <X>. (SK) Tento výrobok obsahuje svetelný zdroj triedy energetickej účinnosti <X>. (SLO) Ta izdelek vsebuje svetlobni vir razreda energijske učinkovitost <X>. (TR) Bu ürün, enerji verimliliği sınıfında bir ışık kaynağı içerir <X>. (HR) Ovaj proizvod sadržava izvor svjetlosti klase energetske učinkovitosti <X>. (RO) Acest produs conține o sursă de lumină cu clasa de eficiență energetică <X>. (BG) Този продукт включва светлинен източник с клас на енергийна ефективност <X>. (EST) Toode sisaldab energiatõhususe klassi <X> valgusallikat. (LT) Šiame gaminyje yra šviesos šaltinis, kurio energijos vartojimo efektyvumo klasė <X>. (LV) Šī s ražojums satur gaismas avotu, kura energoefektivitātes klase ir <X>. (BIH) Ovaj proizvod sadrži izvor svetlosti klase energetske efikasnosti <X>. (UA) Цей виріб містить джерело світла класу енергоефективності <X>. (KZ) Бұл өнімде <X> энергия тиімділігі класының жарық көзі бар.

RECICLA Al Azul

22 PAP Raccolta Carta
Verifica le disposizioni del tuo comune.

FR

IP54

FR
Cet appareil et ses accessoires se recyclent
À DÉPOSER EN MAGASIN OU À DÉPOSER EN DÉCHÈTERIE
Points de collecte sur www.quefairedemesdechets.fr

G11219135
20.01.2025

LEDVANCE SASU
CQM, 5 rue d'Altorf
67120 Molsheim France
www.ledvance.com

(GB) LEDVANCE Ltd, Sterling House,
810 Mandarin Court, Warrington,
Cheshire, WA1 1GG, United Kingdom