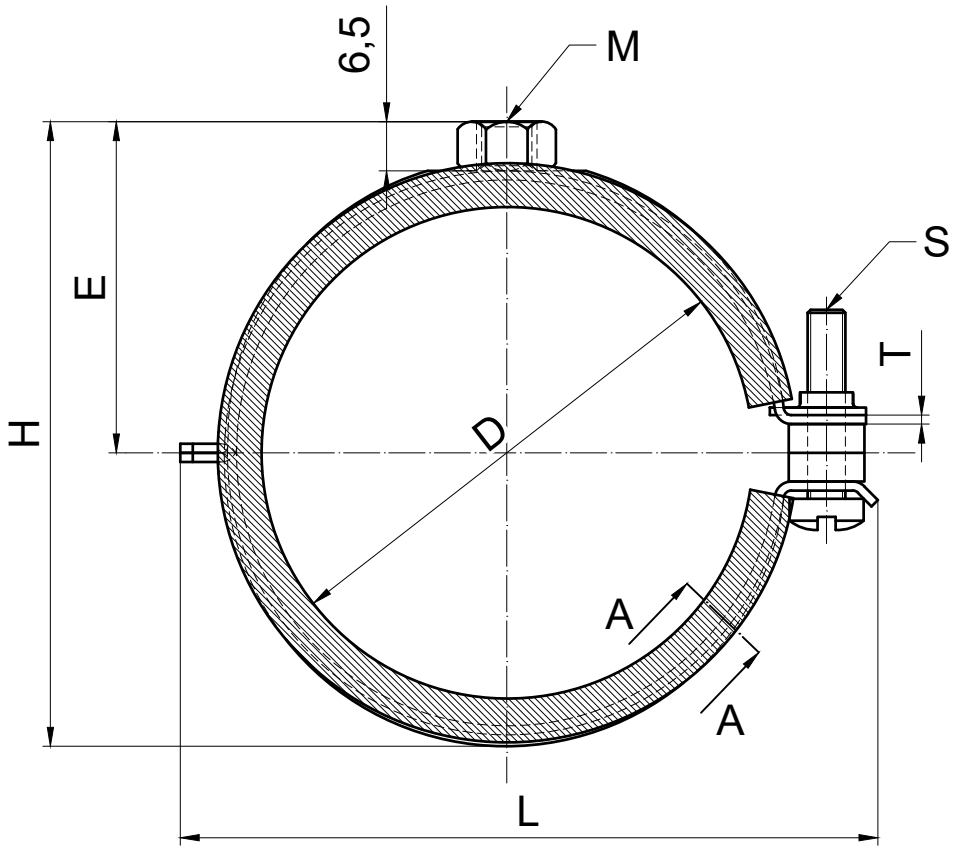

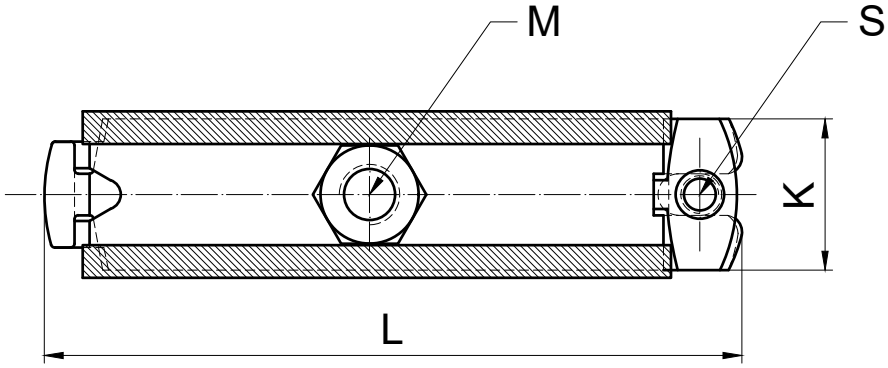

A-A:

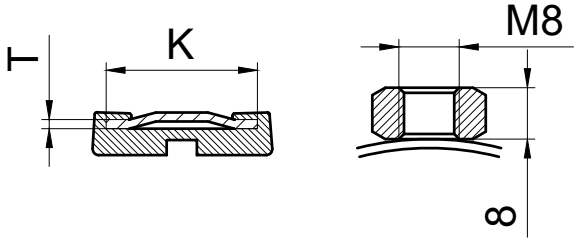

KOŇAŘÍK®
závěsová technika