Datový list | Obj. č.: 788-342

Reléový modul; Vstupní jmenovité napětí DC 48 V; 1 přepínací kontakt; Mezní trvalý proud 16 A; S ručním ovládáním; Indikace stavu červená; Konstrukční šířka 15 mm

https://www.wago.com/788-342

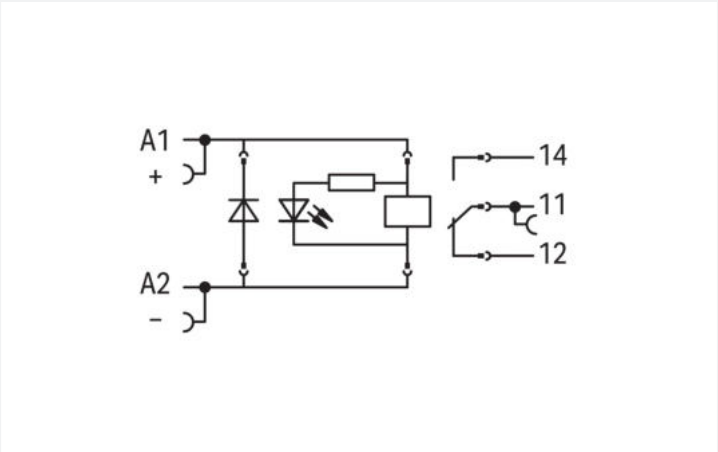

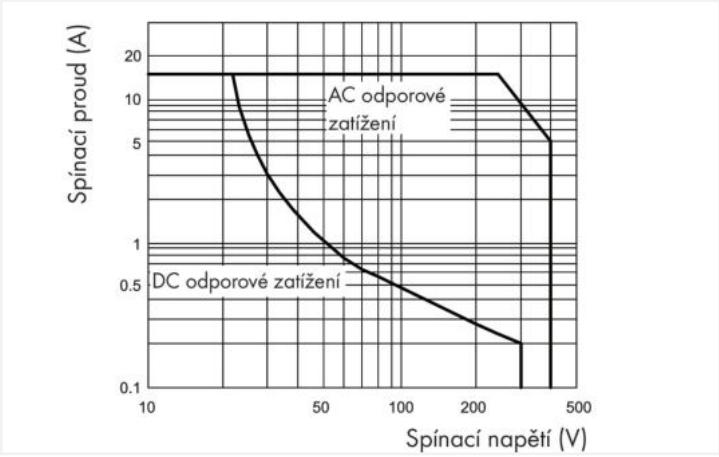

Křivka mezního zatížení

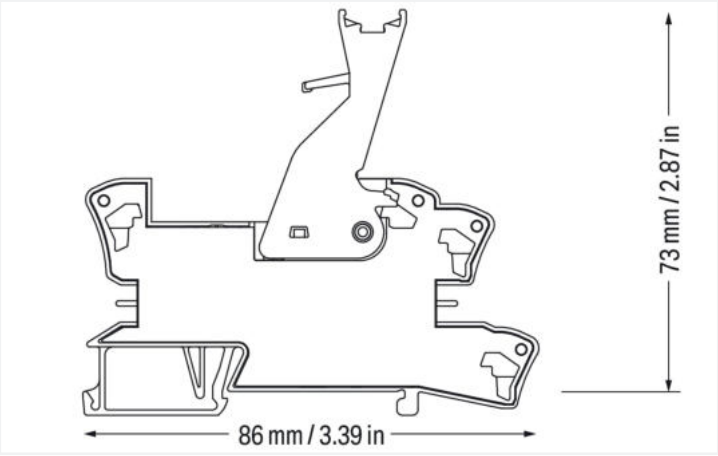

Rozměry v mm

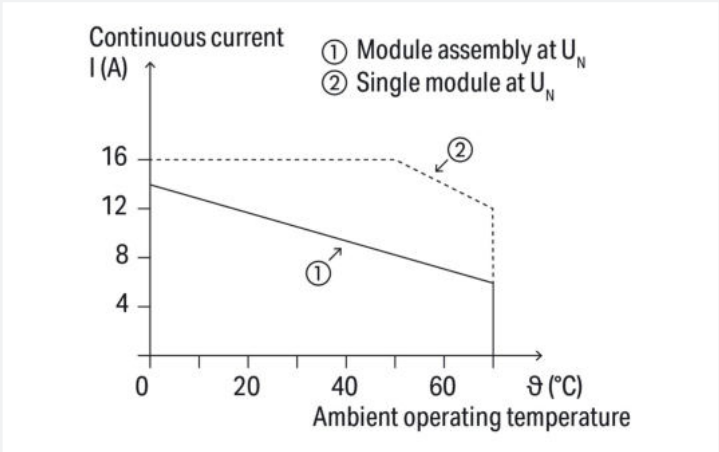

Křivka proudové zatížitelnosti

Poznámky

Bezpečnostní informace	V případě napětí přes 250 V je nutné mezi sousedícími reléovými moduly za účelem dodržení zesílené izolace použít přepážku (např. 209-191).
Upozornění	Zesílená izolace mezi cívkou a kontakty Indukční spotřebiče musejí být na ochranu reléových cívek a kontaktů tlumeny účinným ochranným obvodem.

Technické údaje

Řídicí obvod

Jmenovité vstupní napětí U_N	DC 48 V
Rozsah vstupního napětí	±10 %
Jmenovitý vstupní proud při U_N	9 mA

Zátěžový obvod

Počet přepínacích kontaktů	1
Materiál kontaktů (relé)	AgNi
Mezní trvalý proud	16 A
Zapínací proud (ohmický) max.	(AC) 32 A / 0,02 s; (AC) 24 A / 4 s
Spínací napětí (max.)	AC 250 V
Spínací výkon (ohmický) max.	AC 4000 VA; DC (viz křivku mezního zatížení)
Spínaná kapacita	AC-15: 3 A / AC 240 V; DC-13: 2 A / DC 24 V
Doporučené minimální zatížení	12 V / 10 mA
Reakční doba (typ.)	15 ms
Doba odpadu (typ.)	8 ms
Doba odskoku (typ.)	6 ms
Elektrická životnost (NO; odporové zatížení; 23 °C)	10 x 10^3 spín. cykl.
Mechanická životnost	5 x 10^6 spín. cykl.
Frekvence spínání se zátěží / bez zátěže (max.)	6 min^{-1} / 300 min^{-1}

Signalizace

Indikátor stavu	Červená LED dioda Mechanický

Bezpečnost a ochrana

Jmenovité napětí	250 V
Jmenovité rázové napětí	4 kV
Stupeň znečištění	3
Dielektrická pevnost (řídicí/zátěžový obvod) (AC, 1 min.)	5 kVrms
Dielektrická pevnost (rozepnutý kontakt) (AC, 1 min.)	1 kVrms
Bezpečnostní informace	V případě napětí přes 250 V je nutné mezi sousedícími reléovými moduly za účelem dodržení zesílené izolace použít přepážku (např. 209-191).
Stupeň krytí	IP20

Údaje o připojení

Připojovací technika	Push-in CAGE CLAMP®
Plný vodič	0,34 … 2,5 mm² / 22 … 14 AWG
Jemně laněný vodič	0,34 … 2,5 mm² / 22 … 14 AWG
Délka odizolování	9 … 10 mm / 0.35 … 0.39 palců

Fyzické údaje

Šířka	15 mm / 0.591 palců
Výška	86 mm / 3.386 palců
Hloubka od horní hrany DIN lišty	73 mm / 2.874 palců

Mechanické údaje

Způsob montáže	Lišta DIN 35

Údaje o materiálu

Upozornění (údaje o materiálu)	Zde najdete informace o specifikaci materiálu
Požární zatížení	0,696 MJ
Hmotnost	50 g

Požadavky na prostředí

Okolní teplota (provoz při U_N)	-40 … +70 °C
Okolní teplota UL (provoz při U_N)	-40 … +50 °C
Okolní teplota (skladování)	-40 … +70 °C
Teplota pro zpracování	-25 … +50 °C
Teplotní rozsah připojovacího kabelu	≥ ($T_{okolní}$ + 20 K)

Normy a předpisy

Normy/předpisy	EN 61010-2-201 EN 61810-1 EN 61373 UL 508 (max. 10 A)

Obchodní údaje

Product Group	6 (INTERFACE ELECTRONIC)
eCl@ss 10.0	27-37-16-01
eCl@ss 9.0	27-37-16-01
ETIM 9.0	EC001437
ETIM 8.0	EC001437
PU (SPU)	15 (1) ks
Druh balení	Box
Země původu	DE
GTIN	4050821226796
Číslo celního tarifu	85364900990

Soulad produktů s ekologickými standardy

RoHS Compliance Status	Compliant,No Exemption

Atesty/certifikáty

General approvals

Schválení	Standardní	Název certifikátu
UL Underwriters Laboratories Inc. (ORDINARY LOCATIONS)	UL 508	E175199 Vol.1 Sec.6

Declarations of conformity and manufacturer's declarations

Schválení	Standardní	Název certifikátu
EU-Declaration of Conformity WAGO GmbH & Co. KG	-	-

Ke stažení

Environmental Product Compliance

Compliance Search

Environmental Product Compliance 788-342

Documentation

Instruction Leaflet

Sockets with Elementary Relay/ SSR	V 1.0.1 09.10.2020	pdf 2271.22 KB

CAD/CAE-Data

CAD data

2D/3D Models 788-342

CAE data

EPLAN Data Portal 788-342

WSCAD Universe 788-342

ZUKEN Portal 788-342

1 Kompatibilní produkty

1.1 Volitelné příslušenství

1.1.1 Dutinka

1.1.1.1 Dutinka

Obj. č.: 216-241
Dutinka; Dutinka pro 0,5 mm² / 20 AWG; S plastovým límcem; Galvanicky pocínováno; Elektrolytická měď; Plynotěsně osazena; Dle DIN 46228, část 4/09.90; Bílá

Obj. č.: 216-242
Dutinka; Dutinka pro 0,75 mm² / 18 AWG; S plastovým límcem; Galvanicky pocínováno; Elektrolytická měď; Plynotěsně osazena; Dle DIN 46228, část 4/09.90; Šedá

Obj. č.: 216-243
Dutinka; Objímka na 1 mm² / AWG 18; S plastovým límcem; Galvanicky pocínováno; Elektrolytická měď; Plynotěsně osazena; Dle DIN 46228, část 4/09.90; Červená

Obj. č.: 216-244
Dutinka; Objímka na 1,5 mm² / AWG 16; S plastovým límcem; Galvanicky pocínováno; Elektrolytická měď; Plynotěsně osazena; Dle DIN 46228, část 4/09.90; Černá

1.1.1.1 Dutinka

Obj. č.: 216-542
Dvojitá dutinka; Objímka na 2 × 1 mm² / AWG 2 × 18; Červená izolace; Délka 12 mm; Červená

1.1.2 Indikátory

1.1.2.1 Indikace stavu

Obj. č.: 788-121
Příslušenství pro reléové moduly; Červený indikátor provozu; Rozsah jmenovitého provozního napětí DC 48–60 V

1.1.3 Můstek

1.1.3.1 Můstek

Obj. č.: 788-113
Můstek; Pro otvory pro můstky; 2×; Izolováno; Světle šedá

Obj. č.: 859-402
Můstek; Pro otvory pro můstky; 2×; Izolováno; Světle šedá

Obj. č.: 788-118
Můstek; Pro otvory pro můstky; 2×; z 1 na 3; Izolováno; Světle šedá

Obj. č.: 788-114
Můstek; Pro otvory pro můstky; 3×; Izolováno; Světle šedá

Obj. č.: 788-115
Můstek; Pro otvory pro můstky; 4×; Izolováno; Světle šedá

Obj. č.: 788-116
Můstek; Pro otvory pro můstky; 6×; Izolováno; Světle šedá

Obj. č.: 788-117
Můstek; Pro otvory pro můstky; 8×; Izolováno; Světle šedá

1.1.4 Nástroj

1.1.4.1 Ovládací nástroj

Obj. č.: 210-720
Ovládací nástroj; Břit: 3,5 × 0,5 mm; S částečně izolovanou rukojetí; Vícebarevné

1.1.5 Značení

1.1.5.1 Dvojitý popisovací adaptér

Obj. č.: 209-128
Adaptér; Šedá

1.1.5.2 Ochranný pásek

Obj. č.: 209-184
Ochranný pásek; Transparentní

1.1.5.3 Označovač

Obj. č.: 793-501
Popisovací karta WMB; Jako karta; Neflexibilní; Bez potisku; Možnost naklapnutí; Bílá

Obj. č.: 793-502
Popisovací karta WMB; Jako karta; S potiskem; 1–10 (10×); Neflexibilní; Potisk vodorovný; Možnost naklapnutí; Bílá

Obj. č.: 793-503
Popisovací karta WMB; Jako karta; S potiskem; 11–20 (10×); Neflexibilní; Potisk vodorovný; Možnost naklapnutí; Bílá

Obj. č.: 793-504
Popisovací karta WMB; Jako karta; S potiskem; 21–30 (10×); Neflexibilní; Potisk vodorovný; Možnost naklapnutí; Bílá

Obj. č.: 793-505
Popisovací karta WMB; Jako karta; S potiskem; 31–40 (10×); Neflexibilní; Potisk vodorovný; Možnost naklapnutí; Bílá

Obj. č.: 2009-115
WMB Inline; Pro Smart Printer; 1500 ks na cívce; Flexibilní, 5–5,2 mm; Bez potisku; Možnost naklapnutí; Bílá

Obj. č.: 209-183
Zásuvný štítek; Bílá

1.1.5.4 Popisovací pásek

Obj. č.: 2009-110
Popisovací páska; Pro Smart Printer; Na cívce; Neflexibilní; Bez potisku; Možnost naklapnutí; Bílá

1.1.5.5 Popisovací přístroje

Obj. č.: 210-110
Popisovač

1.1.5.6 Skupinový nosič označení

Obj. č.: 209-145
Nosič skupinového označení; Bílá

Obj. č.: 249-105
Nosič skupinového označení; Šedá

Pokyny k instalaci

Připojení vodiče

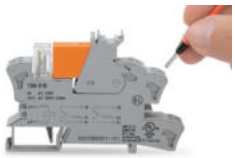

Připojení vodiče

Můstkové propojení

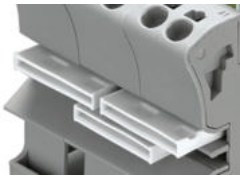

Snadné propojování příčnými můstky.

Značení

Značení pomocí univerzálních štítků WMB a nosičů skupinového označení.