Datový list | Obj. č.: 787-3861/108-020

Elektronický jistič; 1kanál.; Vstupní napětí 24 V DC; Nastavitelný proud 1–8 A; Signalizační kontakt

https://www.wago.com/787-3861/108-020

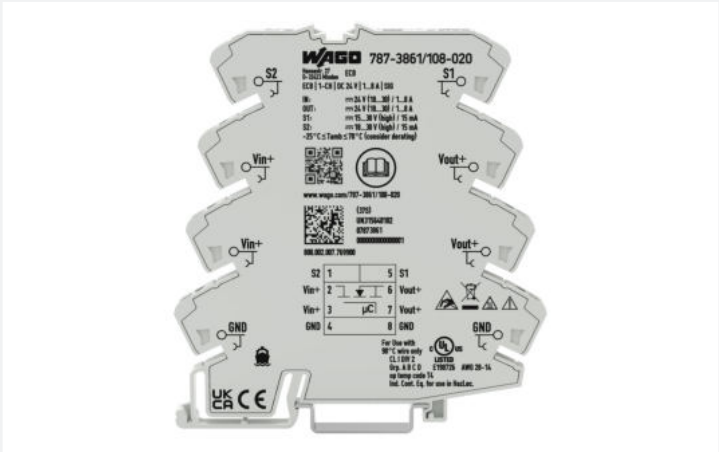

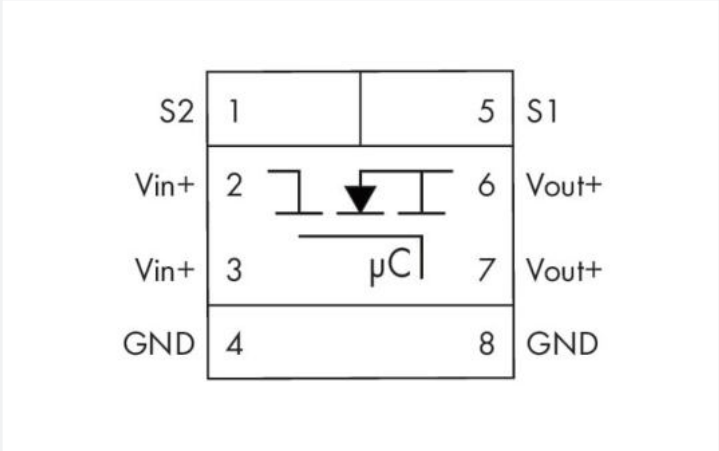

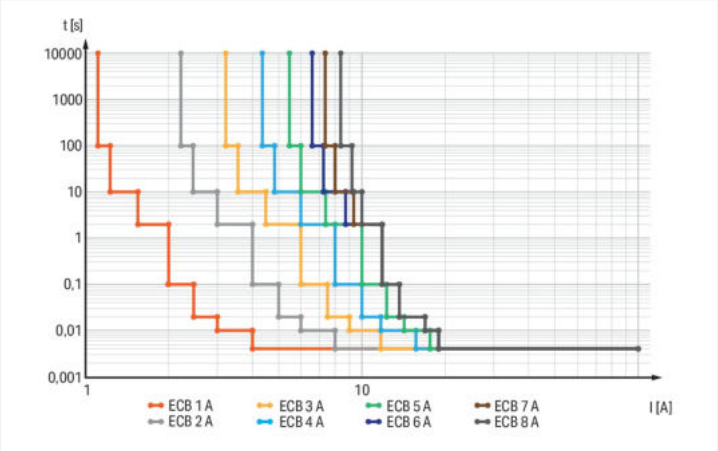

Vlastnosti

- Prostorově nenáročný elektronický jistič s jedním kanálem
- K jištění na sekundární straně, spolehlivě a bezpečně se aktivuje v případě přetížení a zkratu
- Zapínací kapacita > 50 000 µF
- Umožňuje používat standardní cenově výhodné napájecí zdroje
- Dva napěťové výstupy minimalizují náročnost zapojování, řada možností můstkového propojení na straně vstupu i výstupu (např. propojení výstupního napětí do zařízení řady 857 a 2857)
- Stavový signál – nastavitelný jako samostatné nebo souhrnné hlášení
- Resetování a zapínání/vypínání prostřednictvím dálkového vstupu nebo přepínače na přístroji
- Časově posunuté zapínání při paralelním provozu zamezuje přetížení síťového zdroje součtovým zapínacím proudem

Poznámky

Upozornění	Přístroj je navržený pro použití v obvodech SELV. V závislosti na výstupním proudu použijte vodiče o schváleném minimálním průřezu: 26 AWG (0,5 A); 24 AWG (1 A); 22 AWG (2 A); 20 AWG (3 A / 4 A); 18 AWG (5 A / 6 A); 16 AWG (7 A / 8 A)

Technické údaje

Vstup

Jmenovité vstupní napětí $U_{i\,nom}$	DC 24 V
Rozsah vstupního napětí	DC 18 … 30 V

Výstup

Celkový počet kanálů (modul)	1
Jmenovité výstupní napětí $U_{o\,nom}$	1 x DC 24 V
Rozsah výstupního napětí	DC 18 … 30 V (U_e – pokles napětí)
Úbytek napětí	≤ 80 mV (1 A); ≤ 160 mV (2 A); ≤ 240 mV (3 A); ≤ 320 mV (4 A); ≤ 150 mV (5 A); ≤ 180 mV (6 A); ≤ 210 mV (7 A); ≤ 240 mV (8 A)
Jmenovitý výstupní proud $I_{o\,nom}$	1 x 1 / 2 / 3 / 4 / 5 / 6 / 7 / 8 A (Nastavitelný)
Výchozí nastavení	DC 1 A; Vypnuto
Doba vybavení	10 ms … 90 s (V závislosti na zatížení)
Zapínací kapacita	
Chování při zapnutí	Zpožděné spínaní kanálů (v závislosti na zatížení, min. 0 ms / max. 500 ms)

Signalizace a komunikace

Signalizace	1× stavová LED dioda (zelená/žlutá/červená) 1× výstup signálu (18–30 V DC, max. 0,015 A), výchozí nastavení: sepnuto
Indikátor provozního stavu	Zelená LED dioda (kanál OK) Červená LED dioda (kanál vypnut)
Dálkový vstup	1 x Control input (15 … 30 VDC (active high); 0 … 5 VDC (active low); max. 0.015 A)

Účinnost / ztráta výkonu

Ztrátový výkon P_l	≤ 0,4 W (Bez zatížení)
Účinnost (typ.)	98 %

Ochrana obvodu

Vnitřní pojistka	T 10 A

Bezpečnost a ochrana

Izolační napětí (konektory – pouzdro)	DC 1,5 kV
Třída ochrany	III
Stupeň krytí	IP20; Podle EN 60529
Ochrana proti přepólování	Ne
Kategorie přepětí	II
Potlačení přechodových jevů (primární)	Supresorová dioda (33 V)
Paralelní provoz jednotlivých kanálů	Není povoleno
Možnost řazení do série	Ne
MTBF	807 840 h

Koordinace izolace (UL)

Kategorie přepětí	II
Stupeň znečištění	2

Koordinace izolace

Kategorie přepětí	II
Stupeň znečištění	2

Údaje o připojení

Počet otvorů pro můstky	8
Připojovací technika	Push-in CAGE CLAMP®
Konektor WAGO	Řada WAGO 857
Plný vodič	0,08 … 2,5 mm² / 24 … 14 AWG
Jemně laněný vodič	0,34 … 2,5 mm² / 22 … 14 AWG
Délka odizolování	9 … 10 mm / 0.35 … 0.39 palců
Upozornění (průřez vodiče)	V závislosti na výstupním proudu použijte vodiče o průřezu zkoušeném a schváleném podle UL: 26–14 AWG (0,5 A); 24–14 AWG (1 A); 22–14 AWG (2 A); 20–14 AWG (3 A / 4 A); 18–14 AWG (5 A / 6 A); 16–14 AWG (7 A / 8 A)

Fyzické údaje

Šířka	6 mm / 0.236 palců
Výška	94 mm / 3.701 palců
Hloubka od horní hrany DIN lišty	97,8 mm / 3.85 palců

Mechanické údaje

Způsob montáže	Lišta DIN 35

Údaje o materiálu

Požární zatížení	0,634 MJ
Hmotnost	53 g

Požadavky na prostředí

Okolní teplota (provoz)	-25 … +70 °C
Okolní teplota (skladování)	-40 … +85 °C
Relativní vlhkost	10 … 95 % (Není přípustná kondenzace)
Pokles zatížitelnosti	Bez poklesu zatížitelnosti
Nadmořská výška při provozu	≤ 2 000 m (n. m.)

Normy a předpisy

Označení shody	CE; UKCA
Normy/předpisy	EN 61000-6-2 EN 61000-6-3 UL 61010-2-201 DNV UL 2367

Obchodní údaje

ETIM 9.0	EC001440
ETIM 8.0	EC001440
PU (SPU)	1 ks
Druh balení	Sáček
Země původu	IN
Číslo celního tarifu	85363010900

Soulad produktů s ekologickými standardy

CAS-No.	11120-22-2 1303-86-2 1317-36-8 7439-92-1
REACH Candidate List Substance	Lead monoxide Lead silicate Diboron trioxide Lead
RoHS Compliance Status	Compliant,With Exemption
RoHS Exemption	6(c) 7(a) 7(c)-I 7(c)-II
SCIP notification number (Austria)	b32c6b38-8acb-4713-ba41-a31e9089ed9f
SCIP notification number (Belgium)	98ce4f37-7a53-47bb-8e75-f78fe7c0a170
SCIP notification number (Bulgaria)	3a6e9043-eb26-458e-bab1-c3c216570d55
SCIP notification number (Czech Republic)	eb3aca50-2f42-4ff8-a48c-c2689192a43d
SCIP notification number (Denmark)	b71bc243-6a14-4104-8685-4afcaab2d81f
SCIP notification number (Finland)	d5168b8b-dfdd-4732-aaae-3bfaa59ec9f9
SCIP notification number (France)	e8ebf949-b28b-4d9a-9e11-a681e960a351
SCIP notification number (Germany)	96ebdc4a-6d4a-4b95-947c-274f3d488737
SCIP notification number (Hungary)	2a464243-9905-4fff-bc55-2ffd254e9d5e
SCIP notification number (Italy)	30bca2bc-5ac1-4dec-95d0-9582c48d5f74
SCIP notification number (Netherlands)	1edc6ced-04aa-44f5-a4b9-d16e8c935329
SCIP notification number (Poland)	864b9dfe-fa85-40dd-8514-69fa1aca7fe7
SCIP notification number (Romania)	f6023abb-54ce-461f-87bb-20fa6de4be7a
SCIP notification number (Sweden)	2f5c1de5-de39-4215-866a-90168d171204

Atesty/certifikáty

General approvals

Schválení	Standardní	Název certifikátu
EAC GZO Almaty Standart	TP TC 020/2011	EAC CoC 03081
UL Underwriters Laboratories Inc. (ORDINARY LOCATIONS)	UL 61010-2-201	UL E175199 Vol.3 Sec.5
UR Underwriters Laboratories Inc.	-	E175199

Declarations of conformity and manufacturer's declarations

Schválení	Standardní	Název certifikátu
EU-Declaration of Conformity WAGO GmbH & Co. KG	-	-
UK-Declaration of Conformity WAGO GmbH & Co. KG	-	-

Approvals for marine applications

Schválení	Standardní	Název certifikátu
DNV DNV Germany GmbH	DNV-CG-0339,Aug.2021	TAA00001D1

Approvals for hazardous areas

Schválení	Standardní	Název certifikátu
UL Underwriters Laboratories Inc. (HAZARDOUS LOCATIONS)	UL 121201	E198726

Ke stažení

Environmental Product Compliance

Compliance Search

Environmental Product Compliance
787-3861/108-020

Documentation

Manual

Product Manual Electronic circuit breaker	V 1.0.0 25.03.2024	pdf 7471.95 KB	

Instruction Leaflet

Electronic Circuit Breaker	V 1.1.1 11.09.2023	pdf 2491.12 KB	

CAD/CAE-Data

CAD data

2D/3D Models
787-3861/108-020

1 Kompatibilní produkty

1.1 Volitelné příslušenství

1.1.1 Dělení potenciálu

1.1.1.1 Modul pro dělení potenciálu

Obj. č.: 787-3861/000-1000
Modul pro rozvedení potenciálu; 1 potenciál; S 8 kontaktními místy 0 V; Průřez vodiče do 2,5 mm²

Obj. č.: 787-3861/000-2000
Modul pro rozvedení potenciálu; 1 potenciál; S 8 kontaktními místy 24 V; Průřez vodiče do 2,5 mm²

Obj. č.: 787-3861/000-3000
Modul pro rozvedení potenciálu; 2 potenciály; Každá s 4 kontaktními místy (0 V / 24 V); Průřez vodiče do 2,5 mm²

1.1.2 Můstek

1.1.2.1 Můstek

Obj. č.: 859-410/000-005
Můstek; Pro otvory pro můstky; 10×; Izolováno; Červená

Obj. č.: 859-410/000-006
Můstek; Pro otvory pro můstky; 10×; Izolováno; Modrá

Obj. č.: 859-410
Můstek; Pro otvory pro můstky; 10×; Izolováno; Světle šedá

Obj. č.: 859-410/000-029
Můstek; Pro otvory pro můstky; 10×; Izolováno; Žlutá

Obj. č.: 859-402/000-006
Můstek; Pro otvory pro můstky; 2×; Izolováno; Modrá

Obj. č.: 859-402
Můstek; Pro otvory pro můstky; 2×; Izolováno; Světle šedá

Obj. č.: 859-402/000-029
Můstek; Pro otvory pro můstky; 2×; Izolováno; Žlutá

Obj. č.: 859-403/000-005
Můstek; Pro otvory pro můstky; 3×; Izolováno; Červená

Obj. č.: 859-403/000-006
Můstek; Pro otvory pro můstky; 3×; Izolováno; Modrá

Obj. č.: 859-403
Můstek; Pro otvory pro můstky; 3×; Izolováno; Světle šedá

Obj. č.: 859-403/000-029
Můstek; Pro otvory pro můstky; 3×; Izolováno; Žlutá

Obj. č.: 859-404/000-005
Můstek; Pro otvory pro můstky; 4×; Izolováno; Červená

1.1.2.1 Můstek

Obj. č.: 859-404/000-006
Můstek; Pro otvory pro můstky; 4×; Izolováno; Modrá

Obj. č.: 859-404
Můstek; Pro otvory pro můstky; 4×; Izolováno; Světle šedá

Obj. č.: 859-404/000-029
Můstek; Pro otvory pro můstky; 4×; Izolováno; Žlutá

Obj. č.: 859-405/000-005
Můstek; Pro otvory pro můstky; 5×; Izolováno; Červená

Obj. č.: 859-405/000-006
Můstek; Pro otvory pro můstky; 5×; Izolováno; Modrá

Obj. č.: 859-405
Můstek; Pro otvory pro můstky; 5×; Izolováno; Světle šedá

Obj. č.: 859-405/000-029
Můstek; Pro otvory pro můstky; 5×; Izolováno; Žlutá

Obj. č.: 859-406/000-005
Můstek; Pro otvory pro můstky; 6×; Izolováno; Červená

Obj. č.: 859-406/000-006
Můstek; Pro otvory pro můstky; 6×; Izolováno; Modrá

Obj. č.: 859-406
Můstek; Pro otvory pro můstky; 6×; Izolováno; Světle šedá

Obj. č.: 859-406/000-029
Můstek; Pro otvory pro můstky; 6×; Izolováno; Žlutá

Obj. č.: 859-407/000-005
Můstek; Pro otvory pro můstky; 7×; Izolováno; Červená

Obj. č.: 859-407/000-006
Můstek; Pro otvory pro můstky; 7×; Izolováno; Modrá

Obj. č.: 859-407
Můstek; Pro otvory pro můstky; 7×; Izolováno; Světle šedá

Obj. č.: 859-407/000-029
Můstek; Pro otvory pro můstky; 7×; Izolováno; Žlutá

Obj. č.: 859-408/000-005
Můstek; Pro otvory pro můstky; 8×; Izolováno; Červená

Obj. č.: 859-408/000-006
Můstek; Pro otvory pro můstky; 8×; Izolováno; Modrá

Obj. č.: 859-408
Můstek; Pro otvory pro můstky; 8×; Izolováno; Světle šedá

Obj. č.: 859-408/000-029
Můstek; Pro otvory pro můstky; 8×; Izolováno; Žlutá

Obj. č.: 859-409/000-005
Můstek; Pro otvory pro můstky; 9×; Izolováno; Červená

Obj. č.: 859-409/000-006
Můstek; Pro otvory pro můstky; 9×; Izolováno; Modrá

Obj. č.: 859-409
Můstek; Pro otvory pro můstky; 9×; Izolováno; Světle šedá

Obj. č.: 859-409/000-029
Můstek; Pro otvory pro můstky; 9×; Izolováno; Žlutá

1.1.3 Nástroj

1.1.3.1 Ovládací nástroj

Obj. č.: 210-720
Ovládací nástroj; Břit: 3,5 × 0,5 mm; S částečně izolovanou rukojetí; Vícebarevné

1.1.4 Značení

1.1.4.1 Označovač

Obj. č.: 793-501
Popisovací karta WMB; Jako karta; Neflexibilní; Bez potisku; Možnost naklapnutí; Bílá

Obj. č.: 793-5501
Popisovací karta WMB; Jako karta; Pro svorky o šířce 5–17,5 mm; Flexibilní, 5–5,2 mm; Bez potisku; Možnost naklapnutí; Bílá

Obj. č.: 793-502
Popisovací karta WMB; Jako karta; S potiskem; 1–10 (10×); Neflexibilní; Potisk vodorovný; Možnost naklapnutí; Bílá

Obj. č.: 793-503
Popisovací karta WMB; Jako karta; S potiskem; 11–20 (10×); Neflexibilní; Potisk vodorovný; Možnost naklapnutí; Bílá

Obj. č.: 793-566
Popisovací karta WMB; Jako karta; S potiskem; 1–50 (2×); Neflexibilní; Potisk vodorovný; Možnost naklapnutí; Bílá

Obj. č.: 793-504
Popisovací karta WMB; Jako karta; S potiskem; 21–30 (10×); Neflexibilní; Potisk vodorovný; Možnost naklapnutí; Bílá

Obj. č.: 793-505
Popisovací karta WMB; Jako karta; S potiskem; 31–40 (10×); Neflexibilní; Potisk vodorovný; Možnost naklapnutí; Bílá

Obj. č.: 793-506
Popisovací karta WMB; Jako karta; S potiskem; 41–50 (10×); Neflexibilní; Potisk vodorovný; Možnost naklapnutí; Bílá

Obj. č.: 2009-115
WMB Inline; Pro Smart Printer; 1500 ks na cívce; Flexibilní, 5–5,2 mm; Bez potisku; Možnost naklapnutí; Bílá

1.1.4.2 Popisovací pásek

Obj. č.: 2009-110
Popisovací páska; Pro Smart Printer; Na cívce; Neflexibilní; Bez potisku; Možnost naklapnutí; Bílá