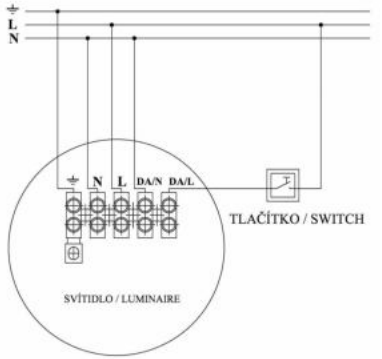

OVLÁDÁNÍ TLAČÍTKEM
SWITCH DIM (PUSH DIM)

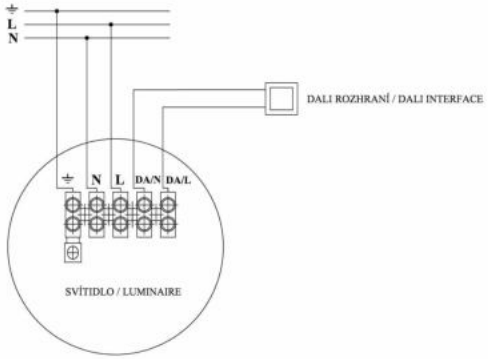

DALI ROZHRANÍ
DALI INTERFACE

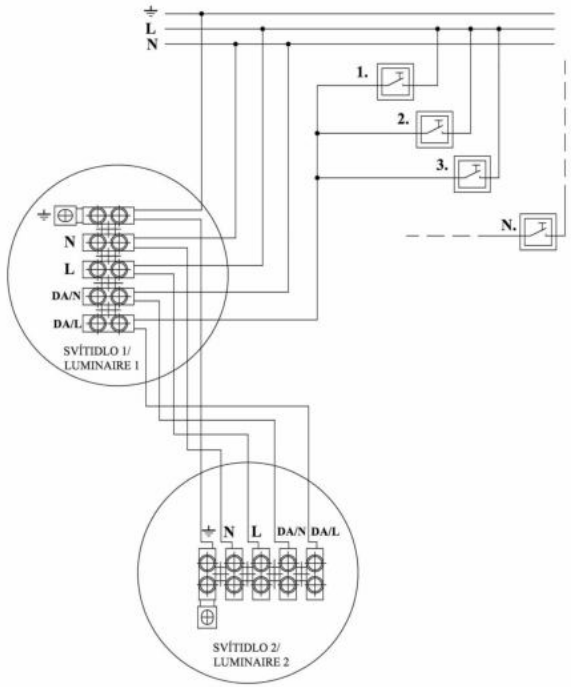

ZAPOJENÍ VÍCE SVÍTIDEL DALI PRO STMÍVÁNÍ POMOCÍ VÍCE TLAČÍTEK
WIRING MORE LUMINAIRES DALI FOR DIMMING BY MORE BUTTONS

Elektrická instalace a bezpečnost: *Obecně je nutno dbát platných norem EU. Při jakékoliv revizní či servisní činnosti je nutno svítidlo odpojit od elektrické sítě. Práce smí provádět pouze pracovník s odbornou kvalifikací.* ***POZOR*** *při manipulaci s LED modulem a přívodními kabely k LED modulu!* ***Nedotýkat se LED diod!***

Electrical installation and safety: *Generally it is necessary to follow the EU regulations. At any revision or service activity it is necessary to disconnect lighting fitting from the electrical network. Only qualified and experienced person must do this work.* ***CAUTION*** *when handling the LED module and feeder cables connected to the LED module!* ***Do not touch the LEDs!***

ZAPOJENÍ DIGITÁLNĚ STMÍVATELNÉHO SVÍTIDLA
WIRING OF THE DIGITAL DIMMING LUMINAIRE
osmont
www.osmont.cz

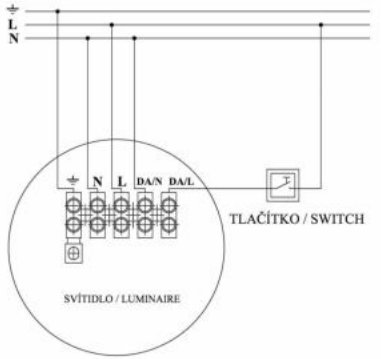

OVLÁDÁNÍ TLAČÍTKEM
SWITCH DIM (PUSH DIM)

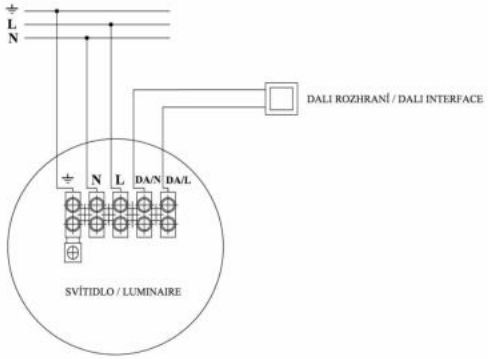

DALI ROZHRANÍ
DALI INTERFACE

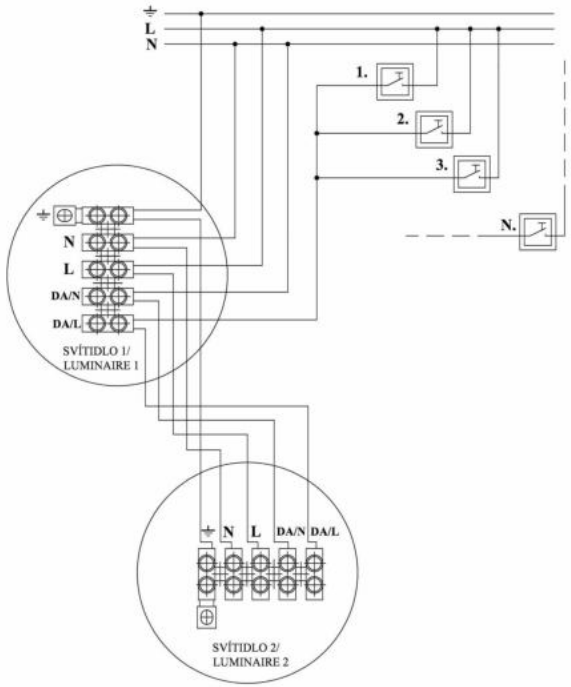

ZAPOJENÍ VÍCE SVÍTIDEL DALI PRO STMÍVÁNÍ POMOCÍ VÍCE TLAČÍTEK
WIRING MORE LUMINAIRES DALI FOR DIMMING BY MORE BUTTONS

Elektrická instalace a bezpečnost: *Obecně je nutno dbát platných norem EU. Při jakékoliv revizní či servisní činnosti je nutno svítidlo odpojit od elektrické sítě. Práce smí provádět pouze pracovník s odbornou kvalifikací.* ***POZOR*** *při manipulaci s LED modulem a přívodními kabely k LED modulu!* ***Nedotýkat se LED diod!***

Electrical installation and safety: *Generally it is necessary to follow the EU regulations. At any revision or service activity it is necessary to disconnect lighting fitting from the electrical network. Only qualified and experienced person must do this work.* ***CAUTION*** *when handling the LED module and feeder cables connected to the LED module!* ***Do not touch the LEDs!***